# SD20L-W
Capacity 2.000 kg

# SD26L-W
Capacity 2.600 kg



DK **Brugermanual**
Håndhydraulisk Saksedonkraft

GB **User's guide**
Hand-hydraulic Jacking Beam

DE **Betriebsanleitung**
Handhydraulischer Scherenheber

DK NO GB DE FR
SE FI NL ES IT


**Weber UK Limited**
Unit 10, First Avenue
Bluebridge Industrial Estate
Halstead, Essex, CO9 2EX
Tel. 01787 476 319, fax 01787 274 926
E-mail: sales@weberuk.com
**www.weberuk.com**


0825026-230503

(DK) (NO) **ADVARSLER – sikkerhedsforanstaltninger**

(GB) **WARNINGS – Safe usage instructions**

(DE) **WARNUNGEN – Sicherheitsvorschriften**

(FR) **AVERTISSEMENTS – Instructions pour une utilisation de toute sécurité**

(SE) **VARNINGAR – instruktioner för säker användning**

(FI) **VAROITUKSET – Turvallisuusohjeet**

(NL) **WAARSCHUWING – Instructies voor veilig gebruik**

(ES) **ADVERTENCIAS – Instrucciones de seguridad**

(IT) **AVVERTENZA – istruzioni per un uso sicuro**

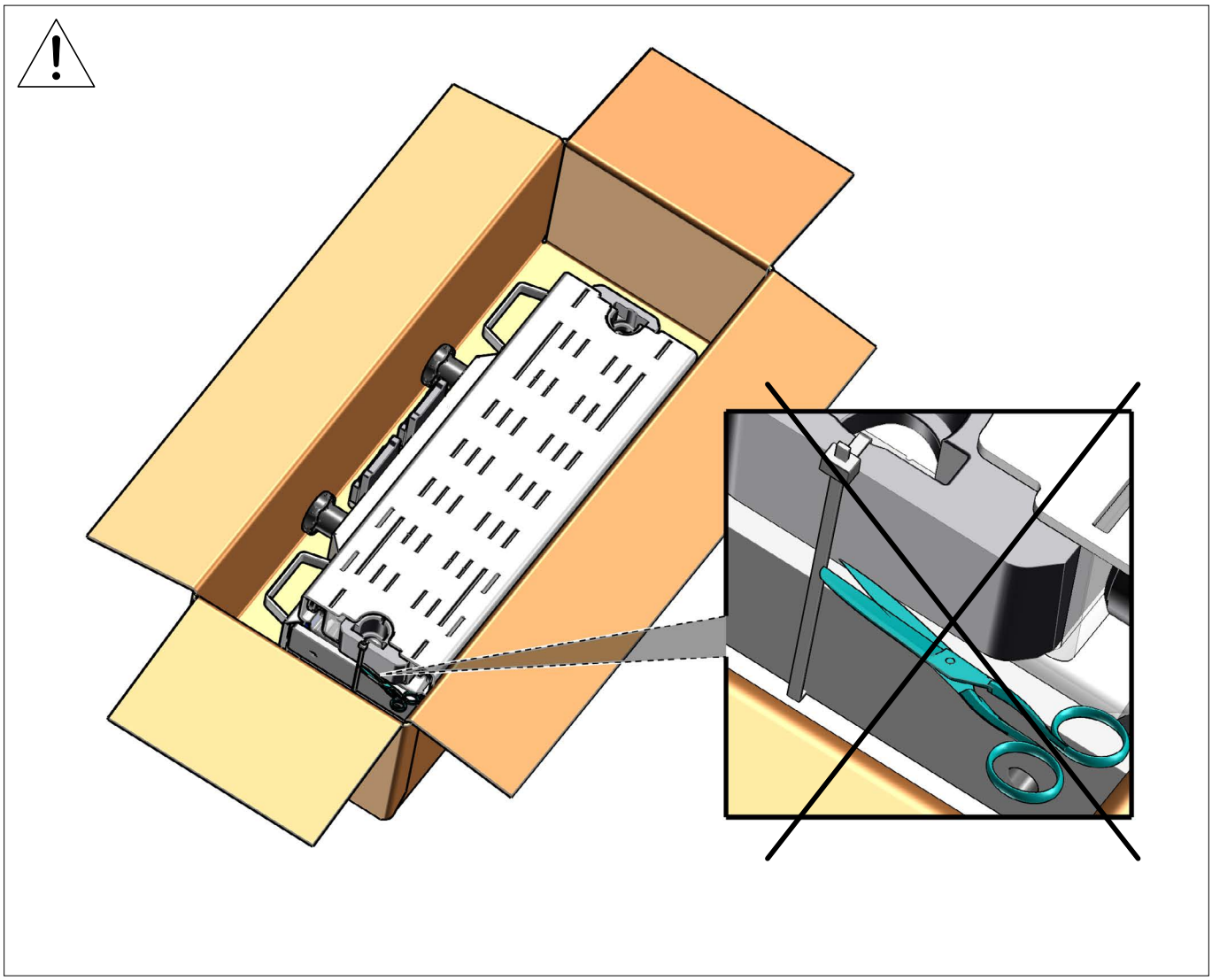

*Fig.1*

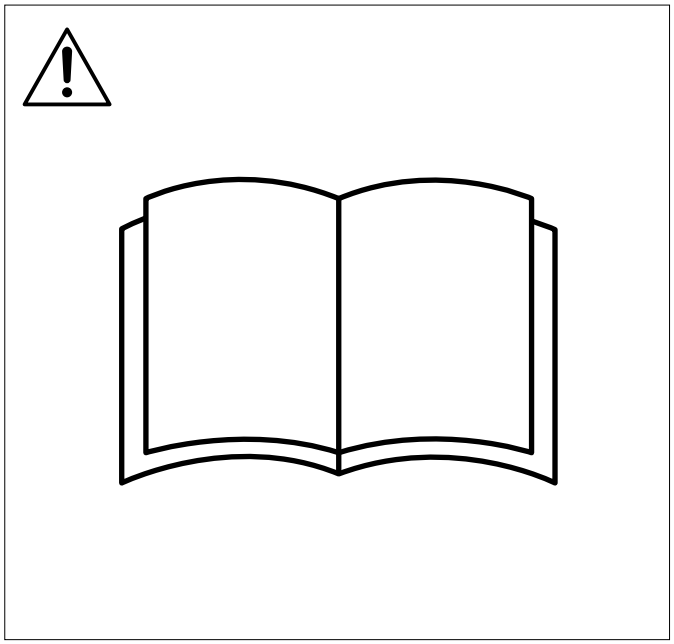

*Fig.2*

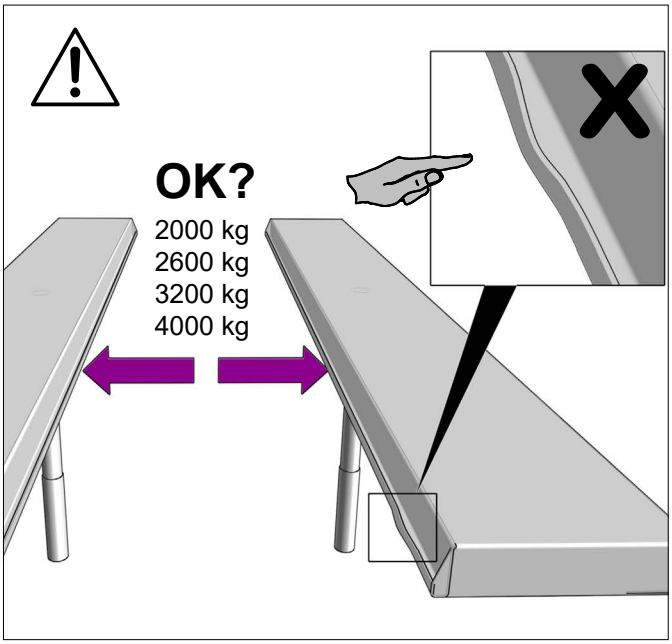


*Fig.3*

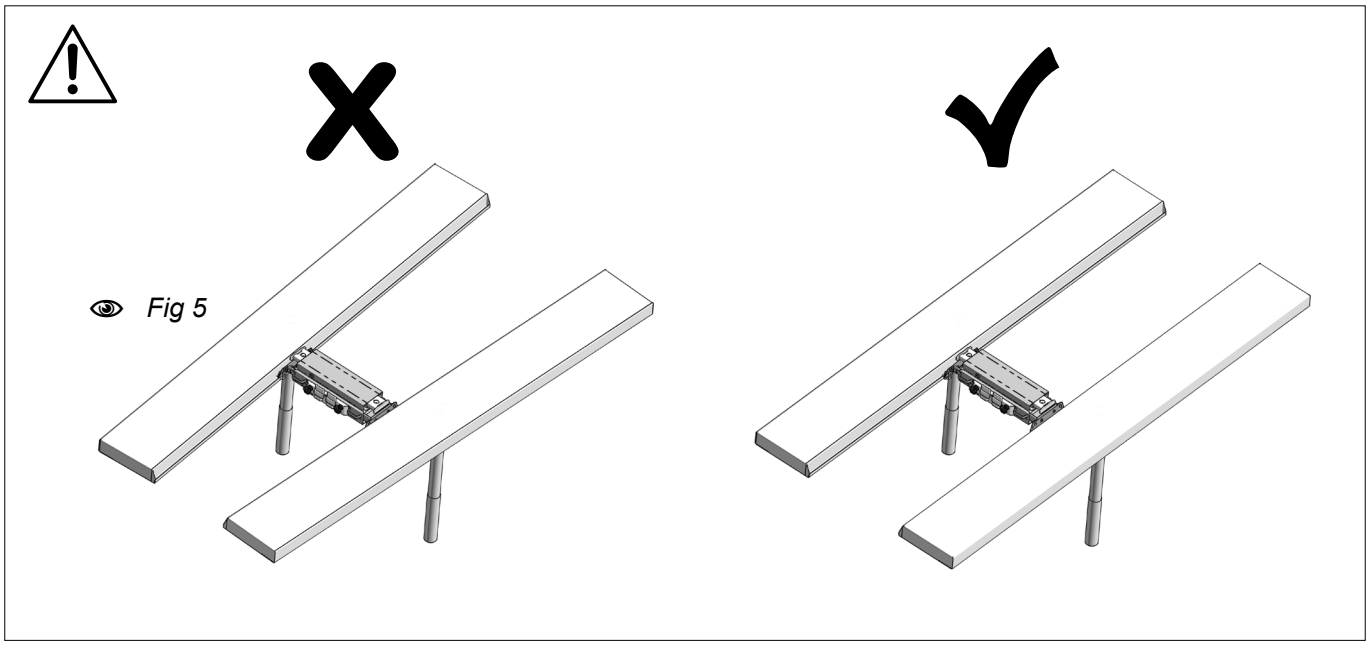


*Fig.4*

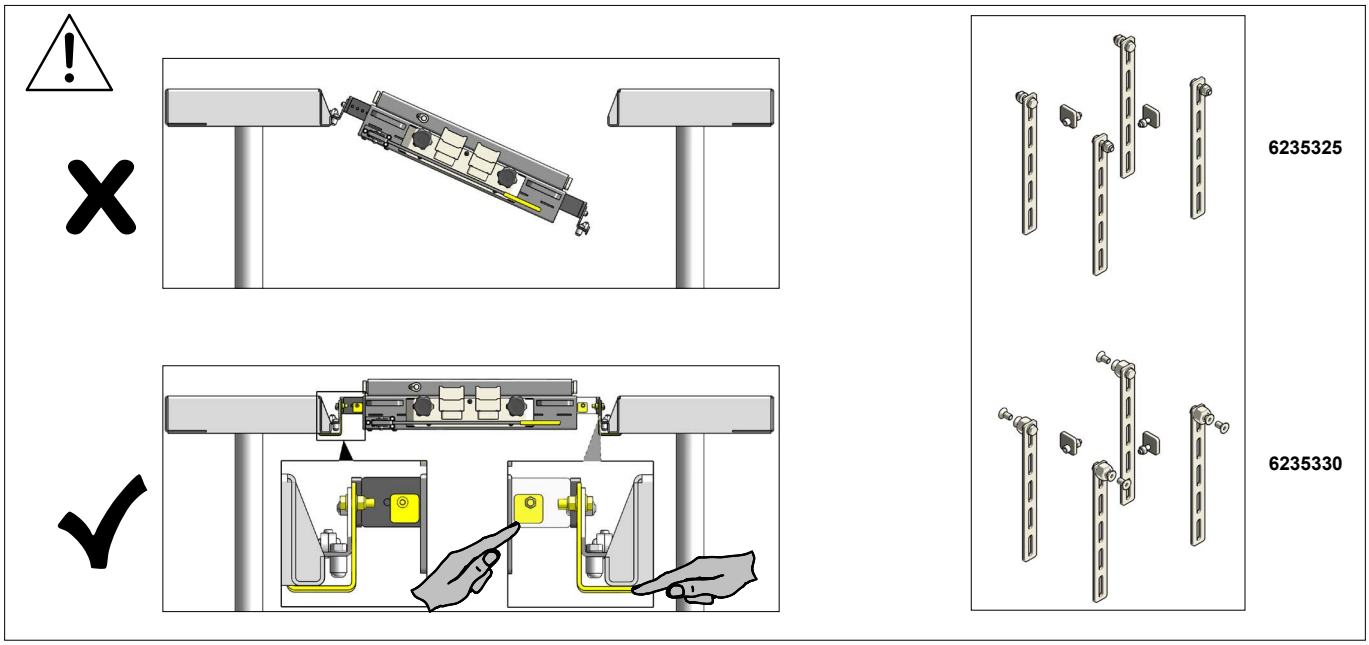


*Fig.5*

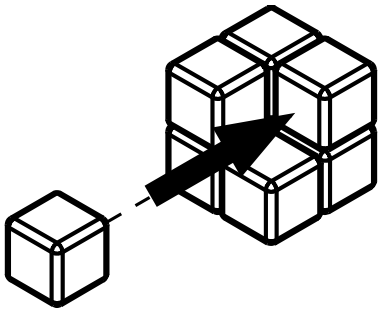

(DK) (NO) **Montering**

(GB) **Assembly**

(DE) **Montage**

(FR) **Assemblage**

(SE) **Montering**

(FI) **Asentaminen**

(NL) **Assemblage**

(ES) **Montaje**

(RU) **Сборка**

(IT) **Montaggio**

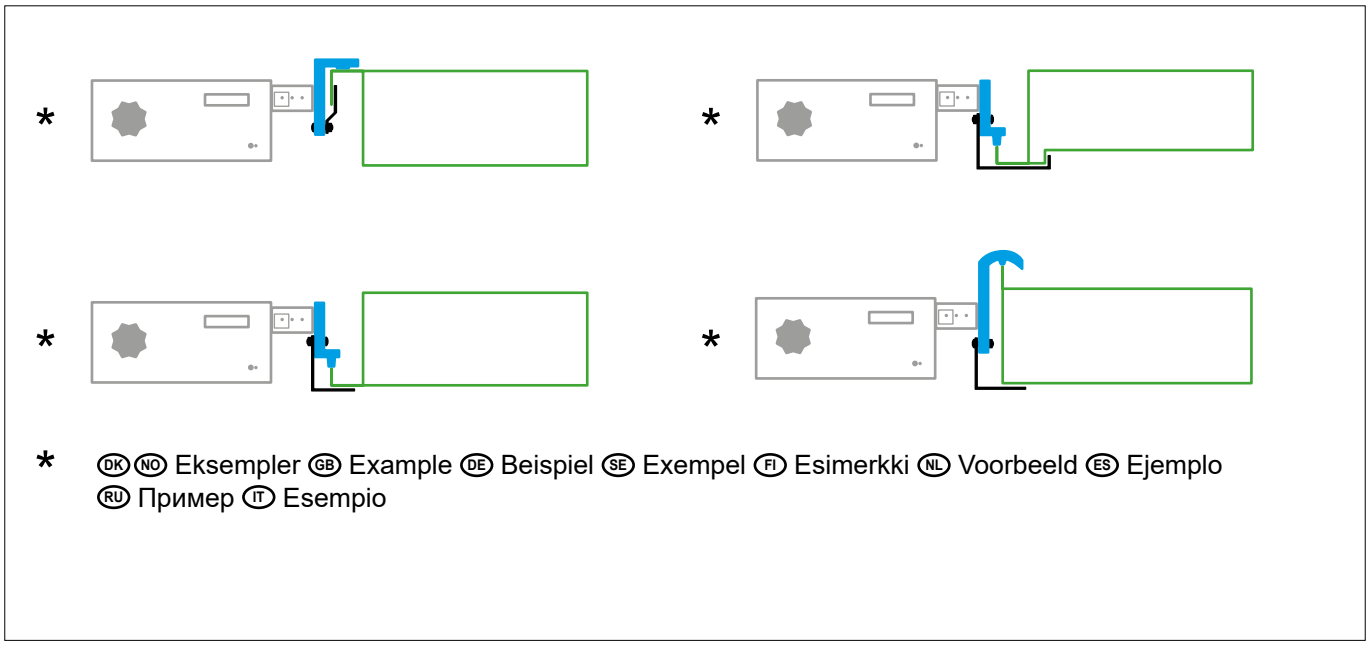


*Fig.6*

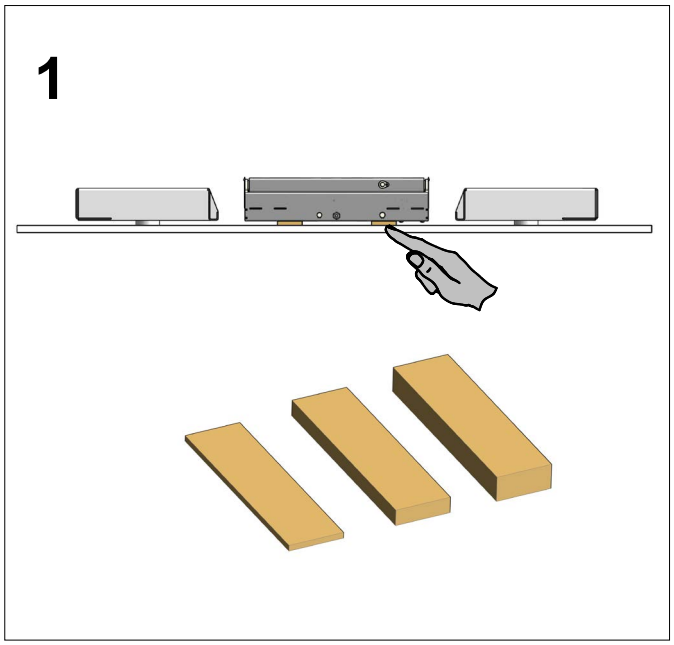


*Fig.7*

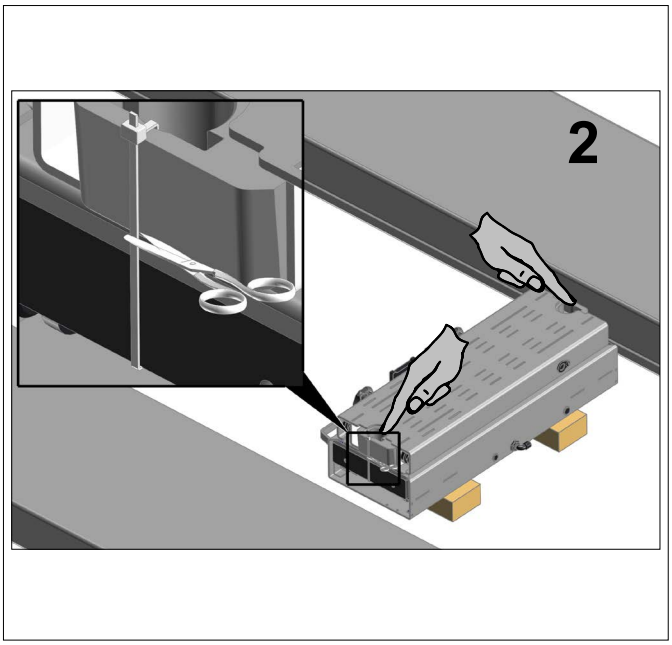


*Fig.8*

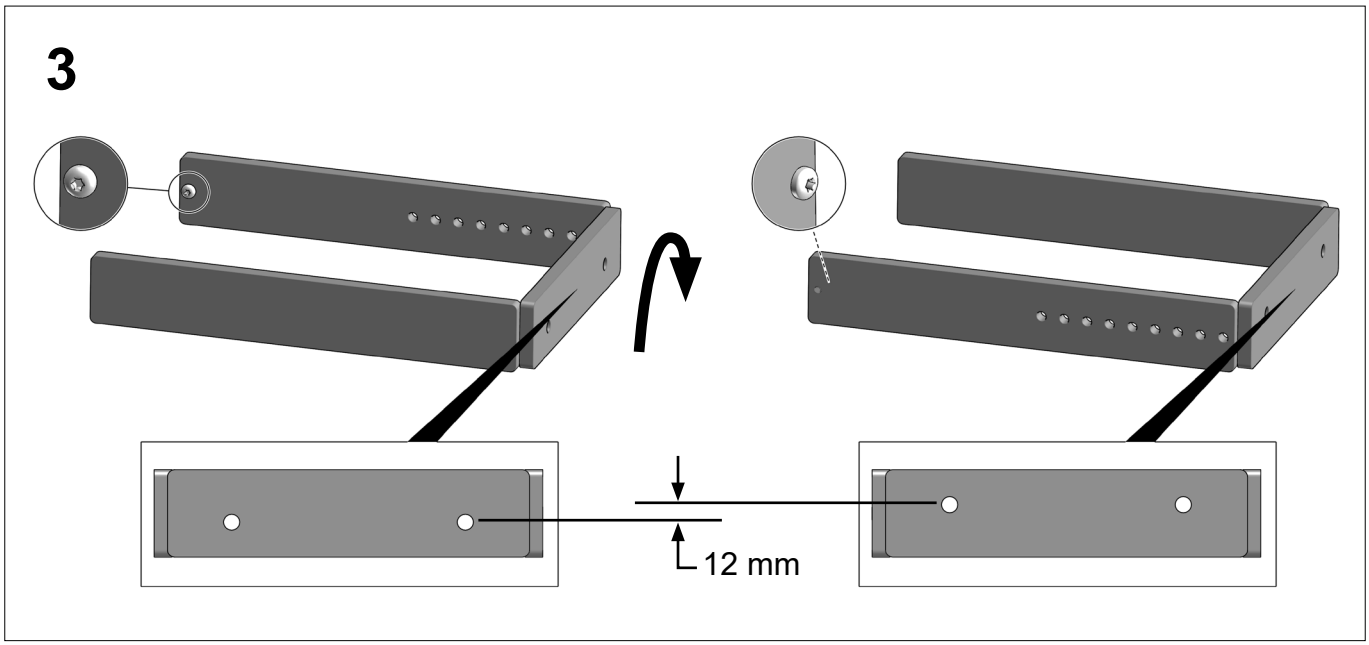


*Fig.9*

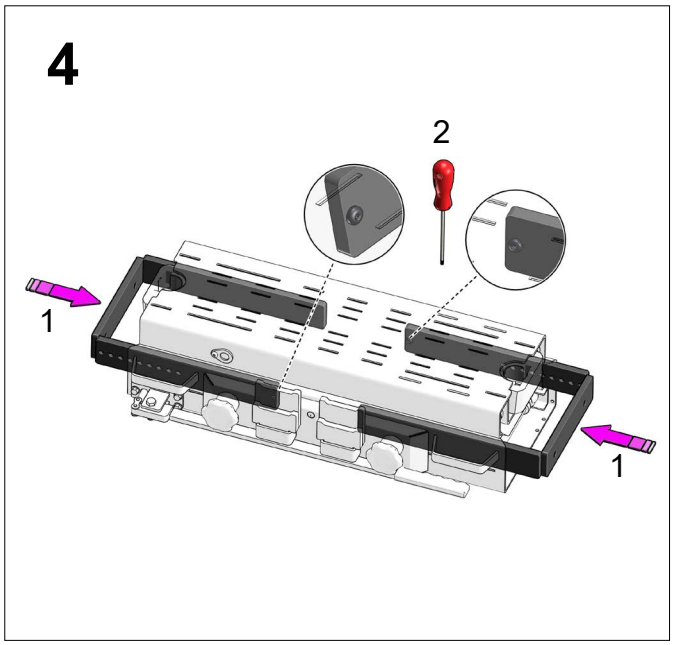


*Fig.10*

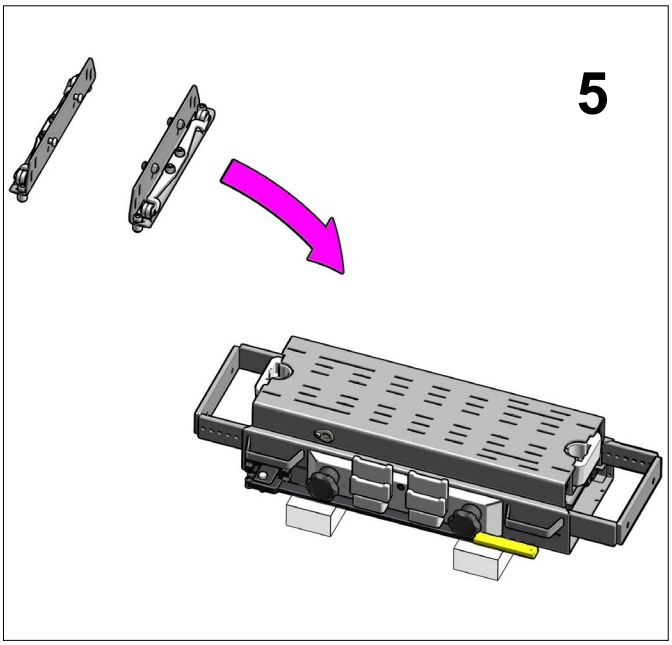


*Fig.11*

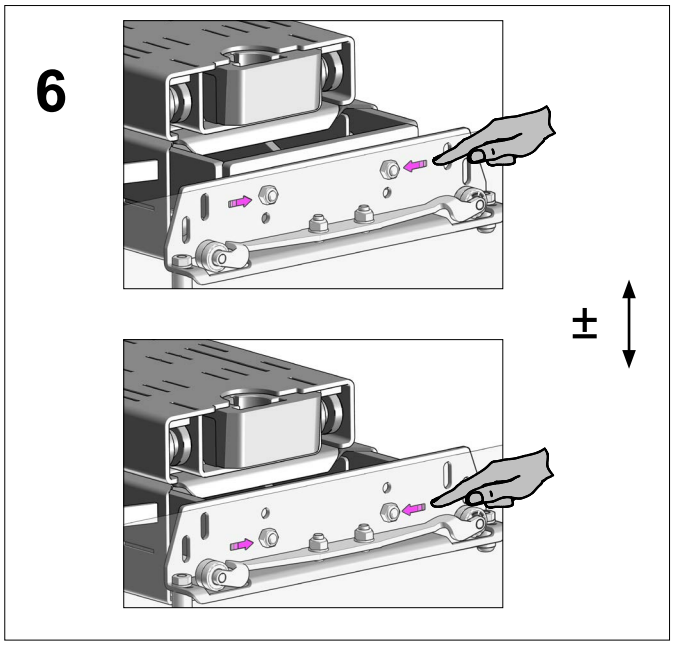


*Fig.12*

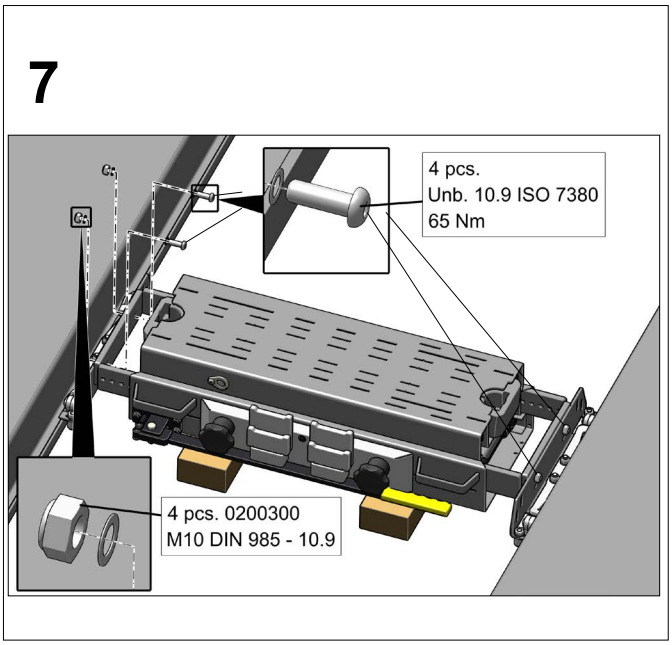


*Fig.13*

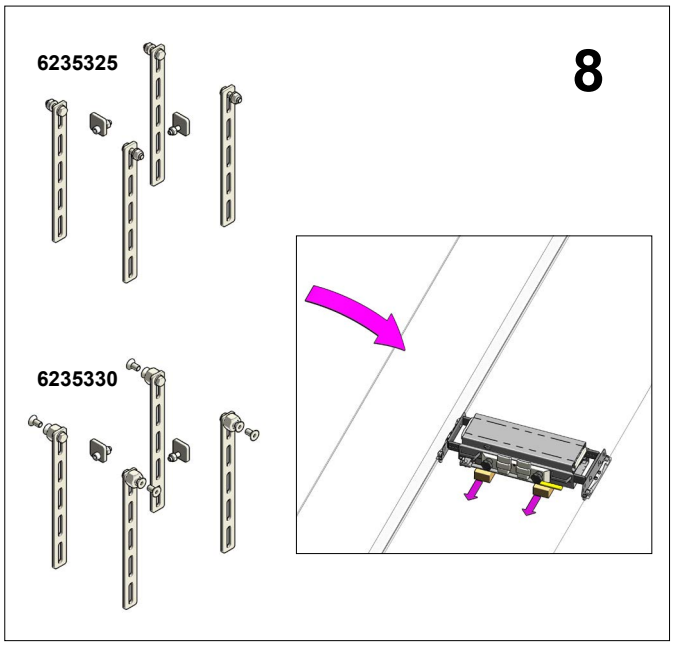


Fig.14

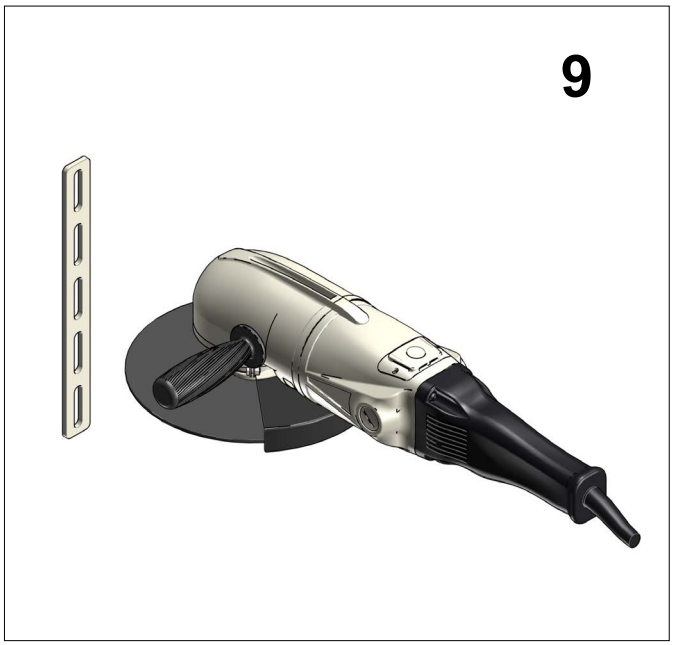


Fig.15

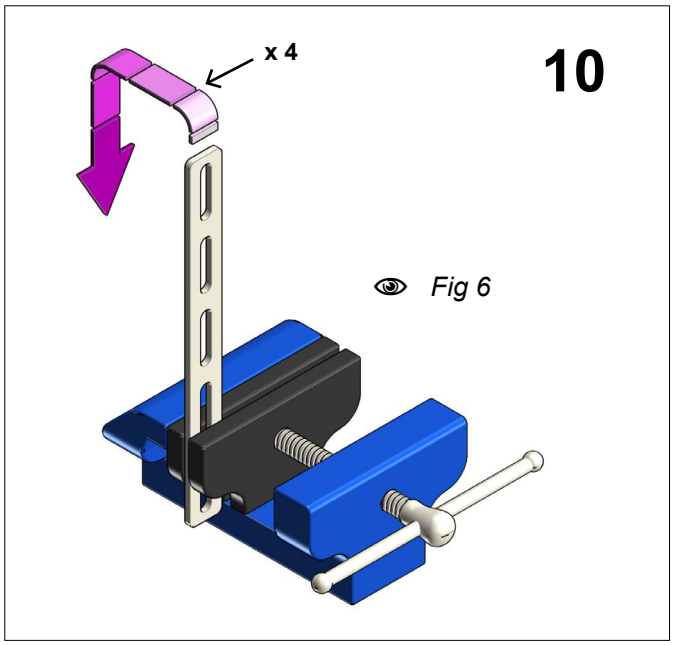


Fig.16

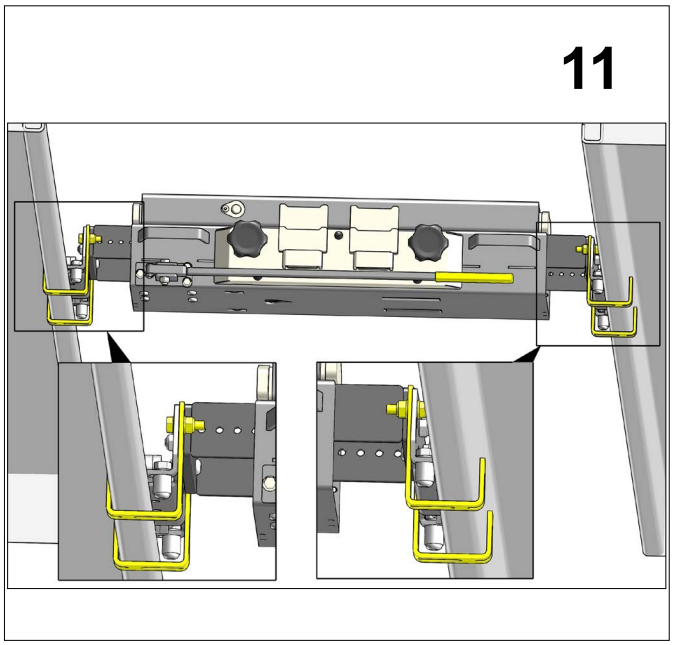


Fig.17

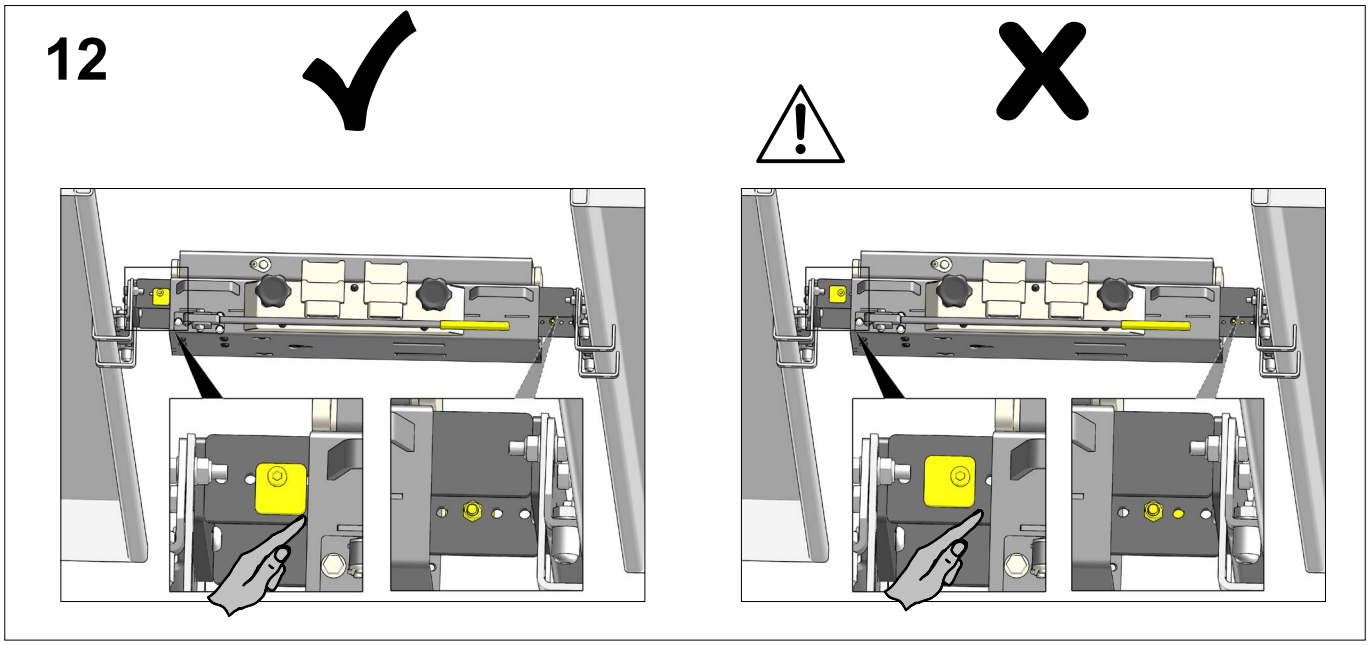


Fig.18

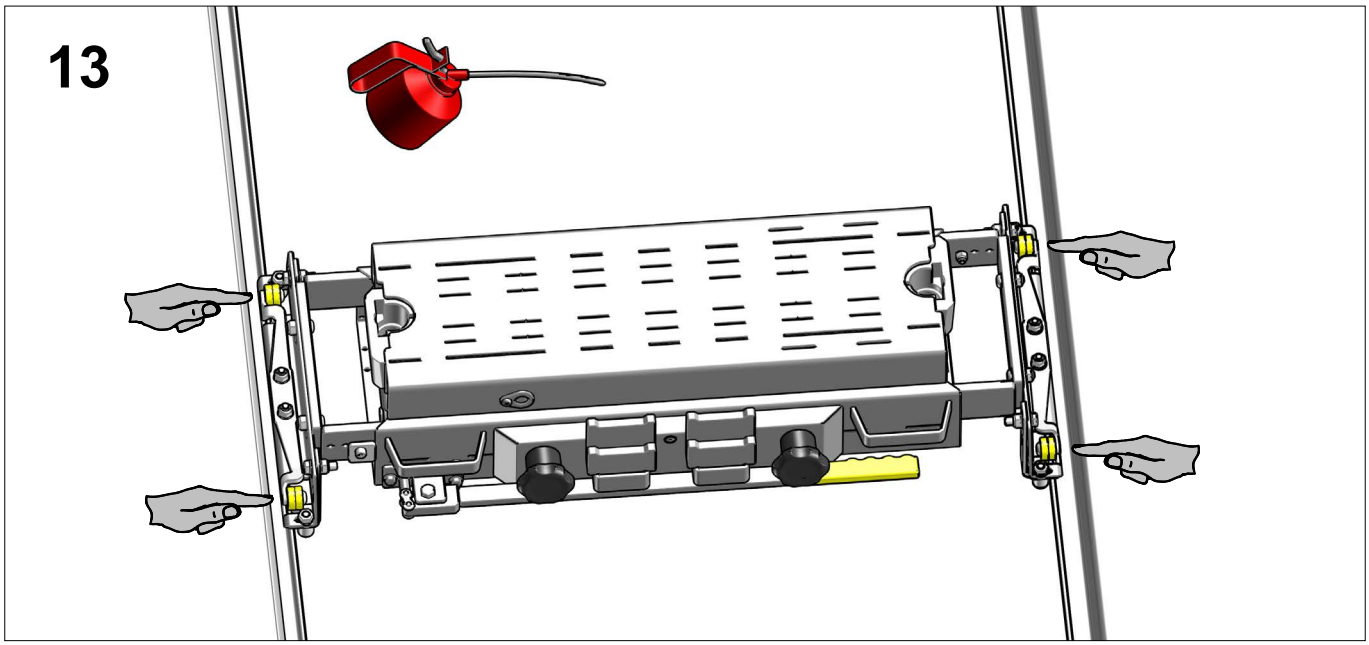


*Fig.19*

# (DK) SD20L-W / SD26L-W

## (NO) ADVARSLER - SIKKERHEDSFORANSTALTNINGER

1. Saksedonkraften må kun anbringes på lift godkendt til påmontering af hjælpedonkraft.Bemærk at ikke alle lifte er godkendte, samt at sakse-donkraftens kapacitet ikke må overskride 2/3 af liftens kapacitet.
2. Donkraften monteres med passende ophæng på vandrette, bæredygtige og parallelle skinner og sikres mod nedstyrtning og afsporing. Se fig. 1-19.
3. Donkraften må kun anvendes af trænet personale, som har læst og forstået denne manual.
4. Kontroller før hvert løft, at donkraftens ophæng er korrekt placeret på lift- eller gravkant.
5. Donkraften er udelukkende et løfteværktøj. Undlad at flytte eller transportere lasten ved hjælp af donkraften.
6. Sænk altid straks donkraften til nærmeste sikkerhedsstop - eller anvend støttebukke til understøtning - før der arbejdes under lasten.
7. Undgå overbelastning. Overbelastning kan forårsage, at donkraften beskadiges eller svigter. Vær også opmærksom på udefra kommende last.
8. Løft kun på løftepunkter, som foreskrevet af bilfabrikanten. Vær under hele løftet sikker på, at sadlerne ikke kan skride.
9. Hvis hele bilen løftes ved hjælp af 2 sakse-donkrafte, skal disse placeres mindst 0,85 m fra hinanden.
10. Anbring altid lasten centralt. Løft på kun et løftepunkt må kun finde sted midt på donkraften. Yder- og mellemarme må således kun anvendes samtidig.
11. Køretøjet skal kunne følge med under løft og sænkning (løsnet håndbremse og i frigear), og hjulene skal være fremadrettede.
12. Ingen må opholde sig i, på eller under en last, der løftes eller kun understøttes af en donkraft.
13. Operatøren skal sikre sig, at betjening kan ske uden fare for ham selv og andre.
14. Donkraften - herunder overtryksventilen - må ikke ændres.
15. Manglende overholdelse af disse advarsler kan medføre skader på personer eller genstande, ved at donkraften beskadiges eller svigter og lasten falder ned.

## Montering

Se fig. 1-19 på foregående sider.

## Brugsanvisning

**Løftning:** Pump op med håndtaget. Sænk til nærmeste sikkerhedsstop ved at dreje venstre betjeningsgreb mod uret.

**Sænkning:** Pump lidt op for at muliggøre udløsning af sikkerhedsstoppet. Drej begge plastgreb mod uret *(det venstre greb til udløserventil og det højre greb til udløsning af sikkerhedsstop)*. Begge greb returnerer til neutral når de slippes.

## Vedligeholdelse

Vedligeholdelse og reparation skal foretages af kvalificeret personale.

**Dagligt:** Kontroller donkraft og ophæng for beskadigelser - samt ophængenes placering.

**Månedlig:** Smør bevægelige dele med olie.

**Oliepåfyldning og kontrol:** Løft til maks. højde **uden last** og afmonter olietankens påfyldningsprop *(12) (Nederste hul)* Korrekt oliestand er op til hullet.

**Oliemængde:** **0,6 l.**

Enhver god hydraulikolie med viskositeten ISO VG 15 kan anvendes.

**Brug aldrig bremsevæske.**

## Sikkerhedsmæssige eftersyn

I henhold til nationale bestemmelser - dog mindst en gang om året - skal følgende kontrolleres af en sagkyndig: **Ophæng og ophængsarme** for nedstyrtningsfare, unormalt slid og skader, svejsninger og hydrauliksystemet for lækager. Desuden at mærkater af sikkerhedsmæssig betydning er læsbare.

## Fejlfinding

1. Donkraften kan ikke løfte i top: **Der mangler olie**. *(se under "Vedligeholdelse".)*
2. Donkraften løfter ikke nok: Kontroller at udløseren står i **"neutral"** og kan bevæge sig frit. Såvel udløser 6222600 (justeres med møtrik 0262700) som udløserarm 6222702 (justeres med kontramøtrikker 2 x 0201600 på pumpens udløserspindel) skal være løse, så udløserventilen uhindret kan lukke helt tæt.
3. Donkraften sænker ikke helt i bund: Kontroller for beskadigelser; **smør** de bevægelige dele.
4. Donkraften fortsætter med at sænke efter at udløseren er sluppet: **Udluft** hydraulikcylinderen ved skruen *(10).*
   **ADVARSEL:** *Donkraften skal være ubelastet!*

## Reservedele

Erstat slidte eller defekte dele med originale reservedele. Ikke alle hoveddele kan forventes leveret efter produktionsophør.

## Destruktion

Olien aftappes og bortskaffes på lovlig måde før destruktion.

# (GB) SD20L-W / SD26L-W

## WARNING - SAFE USAGE INSTRUCTIONS

1. The jacking beam is only to be mounted on lifts approved by the lift manufacturer for mounting of jacking beams - be aware that not all lifts are approved. Rated beam capacity must be max. 2/3 of vehicle lift capacity.
2. Mount the jacking beam with adequate support arms on horizontal, parallel and solid rails and secure it against crashing before use. See fig. 1-19.
3. Study, understand and follow all instructions before installing, operating, servicing, or maintaining this equipment.
4. Check before each lift, that the support arms are correctly placed on rail of lift or pit edge.
5. This is a lifting device only. Do not move or transport vehicle with jacking beam.
6. Always lower the jacking beam to the nearest safety stop immediately - or use axle stands for support - before working on vehicle.
7. Do not overload, for instance due to sudden external load. Overload can cause damage or failure of jack.
8. Lift only on points as specified by automaker. During lifting be attentive that the saddles cannot slide.
9. When lifting the complete vehicle by means of 2 jacking beams they shall be placed minimum 0,85 m from each other.
10. Gravity of load must always be placed centrally. When lifting by means of only one saddle always place it in the centre of the jacking beam. Also, the 2 extension arms must only be used simultaneously.
11. The vehicle must be allowed to run freely during lifting and lowering (without brakes and in neutral).
12. No person must remain in, on or under a vehicle when lifted or supported only by the jacking beam.
13. The operator must observe, that the jacking beam can be operated without any danger to himself and others.
14. The jacking beam as well as the safety valve is not to be altered.
15. Failure to follow these warnings may result in loss of load, damage to jack, and/or failure resulting in personal injury or property damage.

## Assembly

See fig. 1-19 on previous pages.

## Use

**Lifting:** Pump the handle. Lower to the nearest safety stop by turning left handle counter clockwise.
**Lowering:** Lift a little to allow release of safety stop. Turn both handles counter clockwise.
*(release valve to the left, release for safety stop to the right)*. Both handles automatically return to neutral after releasing.

## Maintenance

Maintenance and repairs must always be carried out by qualified personnel.
**Daily:** Check jacking beam and supports for damage - and the correct placement of supports.
**Monthly:** Lubricate all moving parts with oil.
**Oil refill and check:** Lift to maximum height without load and remove filler plug *(12)*. Correct oil-level is up to the lowest hole.
**Oil quantity: 0,6 l.**
Any good hydraulic oil with viscosity ISO VG 15 can be used.
**Never use brake fluid.**

## Safety inspection

In accordance with national regulations - yet, at least once a year - the following parts must be checked by an expert: **Supports and support arms** *(security against crashing),* abnormal wear and damages, weldings and the hydraulic system for leaks. Furthermore that all safety labels are legible.

## Troubleshooting

1. The jacking beam cannot lift to maximum height: **Refill the oil tank**. (*See "Maintenance").*
2. The jacking beam cannot lift enough: Check that release handle is on **"neutral"** and can move freely. Both release 6222600 (adjusted with nut 0262700) and release arm 6222702 (adjusted with counternuts 2 x 0201600 on the pump's release spindle) must be loose to allow the release valve to close tightly.
3. The jacking beam cannot lower to minimum position: Check for damages; **lubricate** mechanical parts.
4. The jacking beam continues to lower after letting go of the release handle: **Ventilate** the hydraulic cylinder by screw *(10)*.
   **Warning:** *The jacking beam is not to be loaded***.**

## Spare parts

Replace worn or broken parts with genuine jack manufacturer supplied parts only. All major parts may not be provided after discontinuation of a model.

## Destruction

The oil must be drained off and legally disposed of.

# (DE) SD20L-W / SD26L-W

## WARNUNGEN - SICHERHEITSVORSCHRIFTEN

1. Den Scherenheber nur in einen für diesen geeigneten begutachteten Hebebühne montieren. Beachten Sie bitte, dass nicht alle Hebebühnen für einen solchen Scherenheber geeignet sind. Der Scherenheber darf 2/3 der Kapazität der Hebebühne nicht überschreiten.
2. Den Scherenheber mit den richtigen Aufhängungen auf waagerechten, tragfähigen, parallelen Fahrschienen montieren, und gegen Absturz und Entgleisung sichern. Siehe fig. 1-19.
3. Der Scherenheber darf nur von sachkundigem Personal bedient werden, der diese Bedienungsanleitung gelesen und verstanden hat.
4. Vor jedem Hub nachprüfen, ob die Aufhängungen des Scherenhebers auf dem Rand der Hebebühne oder Grube korrekt plaziert sind.
5. Der Scherenheber ist nur als Hebegerät zu verwenden. Die Last nie mit Hilfe vom Scherenheber bewegen oder transportieren.
6. Immer den Scherenheber zum nächsten Sicherheitsstop senken - oder Unterstellböcke verwenden - bevor am Fahrzeug gearbeitet wird.
7. Den Scherenheber nicht überlasten. Überlast könnte Beschädigung oder Versagung des Hebers verursachen. Auch auf von außen kommenden Belastungen achten.
8. Das Fahrzeug nur auf den vom Hersteller des Fahrzeugs angewiesenen Hebepunkten stützen lassen. Während des gesamten Hebens darauf achten, dass die Satteln nicht herausrutschen.
9. Beim Heben des Fahrzeugs mit Hilfe von 2 Scherenhebern, müssen diese in einem Abstand von mindestens 0,85 m platziert werden.
10. Immer die Last zentral anbringen, und beim Hub mit nur einem Hubsattel nur mitten auf dem Heber. Die Mittel- und Außenarme somit immer gleichzeitig anwenden.
11. Die Fahrzeugräder müssen sich beim Anheben und Absenken frei bewegen können, d. h., die Handbremse muss gelöst, der Gang herausgenommen und die Räder geradeaus gestellt sein.
12. Nie in einem Fahrzeug sein, welches vom Scherenheber gehoben wird.
13. Der Benutzer muss sich sichern, dass Betätigung ohne Gefahr für ihn oder anderen ausgeführt werden kann.
14. Den Heber und das werkseitig eingestellte Druckbegrenzungsventil dürfen nicht geändert werden.
15. Fehlendes Beachten dieser Warnungen kann Herabrutschen der Last, Beschädigung oder Versagen des Hebers und folglich Schäden an Personen oder Gegenständen verursachen.

## Montage

Siehe dfig. 1-19 auf den vorstehenden Seiten.

## Betrieb

**Heben:** Den Pumphebel betätigen. Den linken Plastgriff danach links drehen, um den Heber zum Sicherheitsstop zu senken.
**Senken:** Den Heber ein bisschen aufpumpen, um die Auslösung des Sicherheits stop zu ermöglichen. Beide Plastgriffe links drehen (der linke Handgriff zum Auslöserventil und der rechte Handgriff zum Auslösen des Sicherheits stopps). Beide Handles kehren automatisch nach dem Loslassen auf Neutral zurück.

## Wartung

Wartung und Reparatur nur von geübtem Personal ausführen lassen.
**Täglich:** Den Heber und Aufhängungen nach Schäden überprüfen - wie auch die Plazierung der Aufhängungen.
**Monatlich:** Alle mechanischen Teile ölen.
**Nachfüllung und Kontrolle:** Den Heber zur maximalen Höhe **ohne Belastung** heben, und den Füllpfropfen *(12)* abmontieren. Korrekter Ölstand ist bis zum Loch der untere Füllschraube.
**Ölmenge: 0,6 l.**
Jedes gute Hydrauliköl mit Viskosität ISO VG 15 kann verwendet werden.
**Nie bremsflüssigkeit verwenden.**

## Jährlicher Sicherheitsservice

Laut Nationalen Vorschriften - jedoch ein Mahl jährlich - bitte folgendes von einem Sachkündigen kontrollieren lassen: **Aufhängung und Auszugsarme** *(Sicherheit vor Ab-sturtz)*. Brüche und unnormalen Verschleiß. Schweissstellen und Hydraulik auf Undichtigkeiten. Für die Sicherheit bedeutsame Schilder müssen lesbar sein.

## Fehlersuche

1. Der Heber kann auf maximale Höhe nicht heben: Mangel an Öl. *(siehe "Wartung")*.
2. Der Heber kann nicht genug heben: Nachprüfen, ob der Auslöser in neutraler Stellung steht, und sich frei bewegen kann. Sowohl Auslöser 6222600 (einstellbar mit Mutter 0262700) als auch Auslöserarm 6222702 (einstellbar mit 2 Kontermuttern (0201600) an der Auslösespindel der Pumpe) müssen lose sein, damit das Auslöseventil dicht schließen kann.
3. Der Heber kann nicht ganz nach unten senken: Den Heber nach Beschädigungen überprüfen. Die mechanischen Teile ölen.
4. Der Heber bewegt sich fortwährend nach unten nach Beendigung der Betätigung des Auslösers: Der Hydraulikzylinder entlüften bei Schraube *(10)*.
   **Warnung:** *Den Scherenheber muss ohne Belastung sein!*

## Ersatzteile

Abgenutzte oder beschädigte Teile dürfen nur durch Originalersatzteile ersetzt werden Nachdem die Produktion eines Modells eingestellt wurde, können nicht mehr alle Hauptteile geliefert werden.

## Beseitigung

Das Öl abzapfen und auf gesetzliche Weise danach hinwegschaffen.

# (FR) SD20L-W / SD26L-W

## AVERTISSEMENT

1. La traverse de levage ne doit être montée que sur les élévateurs dont le fabricant a approuvé le montage de traverses de levage. Garder à l'esprit que tous les élévateurs ne sont pas homologués. La capacité nominale de la traverse doit représenter au maximum 2/3 de la capacité de l'engin de levage de véhicules.
2. Monter la traverse de levage avec des bras de soutien appropriés sur des rails solides horizontaux et parallèles, et la sécuriser contre tout risque d'accident avant la mise en service. Voir fig. 1-19.
3. La traverse de levage a été conçue pour être utilisée exclusivement par du personnel formé ayant lu et assimilé le présent manuel.
4. Vérifier, avant chaque levage, que les bras de soutien sont correctement positionnés sur le rail de l'élévateur ou le bord de la fosse.
5. Cet équipement est exclusivement destiné au levage. Ne pas déplacer ou transporter un véhicule à l'aide d'une traverse de levage.
6. Toujours abaisser la traverse de levage au niveau le plus sûr. Arrêter immédiatement - ou utiliser des béquilles de renfort - avant de travailler sur le véhicule.
7. Ne pas surcharger. Toute surcharge risque d'endommager la traverse de levage ou d'entraîner des pannes. Il convient également d'être attentif à une charge supplémentaire venant de l'extérieur.
8. Ne lever qu'aux points spécifiés par le constructeur automobile. Durant le levage, veiller à ce que les selles ne puissent pas glisser.
9. En cas de levage du véhicule entier à l'aide de deux traverses de levage, les deux traverses doivent être disposées au minimum à 0,85 m l'une de l'autre.
10. Le centre de gravité de la charge doit toujours être placé de manière centrale. En cas de levage à l'aide d'une seule selle, toujours placer celle-ci au centre de la traverse de levage. De plus, les deux bras d'extension doivent être utilisés exclusivement simultanément.
11. Le véhicule doit pouvoir se déplacer librement pendant le levage et l'abaissement (sans freins et au point mort).
12. Personne ne doit rester dans, sur ou sous le véhicule lorsque celuici est levé ou soutenu seulement par la traverse de levage.
13. L'opérateur doit veiller à ce que la traverse de levage puisse être actionnée sans aucun danger pour lui-même et pour autrui.
14. La traverse de levage et la vanne de sécurité étant réglées et scellées par le constructeur, elles ne doivent pas faire l'objet de réglages supplémentaires.
15. Le non respect de ces avertissements peut entraîner une perte de la charge, des dégâts sur la traverse de levage et/ou un défaut pouvant causer des dommages corporels ou matériels.

## Assemblage

Voir fig. 1-19 dans les pages précédentes.

## Utilisation

Levage: Pomper avec la poignée. Descendre à l 'arrêt de sécurité le plus proche en tournant la poignée gauche dans le sens inverse des aiguilles d' une montre.
Abaissement: Lever légèrement afin de relâcher le cran de sécurité. Tourner les deux poignées dans le sens anti-horaire (relâcher la vanne à gauche, relâcher le cran de sécurité à droite). Les deux poignées reviennent automatiquement au point mort après avoir.

## Maintenance

Les interventions de maintenance et les réparations doivent exclusivement être effectuées par du personnel qualifié.
**Chaque jour:** Vérifier la traverse de levage et les appuis afin de déceler toute anomalie, et rectifier le positionnement des appuis.
**Chaque mois:** Lubrifier toutes les pièces mobiles à l'huile.
**Vérification du niveau d'huile et remplissage:** Lever à la hauteur maximale sans charge et ôter l'obturateur de l'orifice de remplissage *(12)*. Ajouter de l'huile jusqu'à ce que le niveau atteigne l'orifice.
**Quantité d'huile: 0,6 l.**
Toute huile hydraulique de bonne qualité, de viscosité ISO VG 15 peut être utilisée.
**Ne jamais utiliser de liquide de freins.**

## Inspection de sécurité

Les pièces indiquées ci-après doivent être vérifiées par un expert conformément aux réglementations nationales, toutefois au moins une fois par an: **appuis et bras** de soutien *(sécurité contre les risques d'accident)*, usure anormale et dommages, soudures et système hydraulique *(fuites)*. En outre, assurez-vous, pour des raisons de sécurité, que les étiquettes sont lisibles.

## Pannes possibles et moyens de les résoudre

16. La traverse de levage ne peut pas atteindre la hauteur maximale: Remplir le réservoir d'huile. Voir *"Maintenance".*
17. La traverse de levage ne peut pas s'élever suffisamment haut: Vérifier que la poignée de déblocage se trouve sur "neutre" et que le mouvement se fait sans entrave. Le déclencheur 6222600 (réglé avec l'écrou 0262700) et le bras du déclencheur 6222702 (réglé avec deux contre-écrous 0201600 sur l'axe du déclencheur de la pompe) ne doivent pas être trop serrés pour permettre à la soupape du déclencheur de se fermer de manière étanche.
18. La traverse de levage ne peut pas descendre jusqu' à la position minimale: Vérifier qu'il n'y a pas d'anomalie; lubrifier les pièces mécaniques.
19. La traverse de levage continue de descendre après relâchement de la poignée de déblocage. Purger le vérin hydraulique à l'aide de la vis *(10)*.
    **Avertissement:** La traverse de levage ne doit pas être en charge.

## Pièces de rechange

Remplacez les pièces usées ou défectueuses par des pièces de rechange d'origine. Il est possible que les pièces principales ne soient plus disponibles si le produit n'est plus fabriqué.

## Destruction

Vider l'huile et l'éliminer en respectant la législation.

# (SE) SD20L-W / SD26L-W

## VARNINGAR - SÄKERHETSFÖRESKRIFTER

1. Saxdomkraften får endast användas på liftar som har godkänts för montering av hjälpdomkraft. Observera att alla liftar inte är godkända, samt att saxdomkraftens kapacitet inte får överskrida 2/3 av liftens kapacitet.
2. Domkraften monteras med passande upphängningsanordningar på vågräta, parallella skenor som klarar tyngden och säkras mot nedfall och urspårning. Se fig. 1-19.
3. Domkraften får endast användas av utbildad personal som har läst och förstått denna manual.
4. Kontrollera innan varje lyft att domkraftens upphängning är korrekt placerad på lift- eller dike-skanten.
5. Fordonet ska kunna rulla fritt under lyft och sänkning (handbromsen ej ilagd och växelspaken i friläge).
6. Sänk alltid domkraften till närmaste säkerhetsstopp - eller använd stödbockar som stöd - innan du arbetar under lasten.
7. Undvik överbelastning. Överbelastning kan göra så att domkraften skadas eller sviktar, Var också uppmärksam på last som kommer utifrån.
8. Lyft endast på de lyftpunkter som biltillverkaren rekommenderar. Se under hela lyftet till att sadlarna inte kan glida.
9. Om hela bilen ska lyftas med hjälp av två saxdomkrafter ska de placeras minst 0,85 m från varandra.
10. Placera alltid lasten centralt. Lyft på endast en lyftpunkt får bara ske mitt på domkraften. Ytter- och mellanarmarna kan på det sättet användas samtidigt.
11. Fordonet ska kunna rulla fritt under lyft och sänkning (handbromsen ej ilagd och växelspaken i friläge).
12. Ingen får uppehålla sig i, på, eller under en last som lyfts eller endast stöds av en domkraft.
13. Operatören ska vara säker på att användning kan ske utan fara för honom själv och andra.
14. Domkraften - under överstrycksventilen - får inte ändras.
15. Underlåtelse att följa dessa varningar kan medföra skador på personer eller material genom att domkraften skadas eller sviktar och lasten ramlar ned.

## Montering

Se fig. 1-19 på föregående sida.

## Användning

**Lyftning:** Pumpa med pumphandtaget. Sänk till närmaste säkerhetsstopp genom att vrida vänstra handtaget moturs.

**Sänkning:** Pumpa upp lite för att möjliggöra utlösning av säkerhetsstoppet. Vrid de båda plasthandtagen motsols (det vänstra handtaget för utlösarventilen och det högra handtaget för att utlösa säkerhetsstoppet). Båda handtagen går tillbaka till det neutrala läget när de släpps.

## Underhåll

Underhåll och reparation ska utföras av kvalificerad personal.

**Dagligen:** Kontrollera domkraft och upphängningsanordning efter skador, samt upphängningsanordningens placering.

**Varje månad:** Smörj alla rörliga delar med olja. Töm vattenavskiljaren och fyll smörjapparaten.

**Oljepåfyllning och kontroll:** Lyft till maxhöjd utan last och montera av oljetankens påfyllningspropp (12) Korrekt oljenivå är upp till hålet.

**Oljemängd: 0,6 l.**

Använd en bra hydraulolja med viskositeten ISO VG 15.

***Använd aldrig bromsvätska.***

## Säkerhetsunderhåll

Enligt nationella bestämmelser - dock minst en gång om året - ska följande kontrolleras av en sakkunnig:

**Upphängningsanordningar och upphängningsarmar** för nedfallsrisk, onormalt slitage och skador, och läckage i svetsningar och hydrauliksystem. Dessutom ska alla säkerhetsetiketter vara läsliga.

## Felsökning

1. Domkraften kan inte lyftas i topp: Olja saknas. (se under ”Underhåll”.)
2. Domkraften lyfter inte nog: Kontrollera att utlösaren står i neutralt läge och kan röra sig fritt. Såväl utlösare 6222600 (justeras med mutter 0262700) som utlösararm 6222702 (justeras med kontramutter 2 x 0201600 på pumpens utlösarspindel) ska vara lösa, så att utlösarventilen obehindrat kan sluta helt tätt.
3. Domkraften går inte helt ned i botten: Titta efter skador, smörj rörliga delar.
4. Domkraften fortsätter att sänkas när utlösaren är släppt: Lufta hydraulikcylindern vid skruven (10). **VARNING:** Domkraften får inte vara lastad!

## Reservdelar

Använd endast originalreservdelar. Alla huvuddelar kanske inte kan levereras efter att de tagits ur produktion.

## Kassering

Oljan tappas ut och forslas bort enligt gällande lagar.

# (FI) SD20L-W / SD26L-W

## VAROITUKSET JA TURVAOHJEET

1. Kevenninnostimen saa asentaa ainoastaan nostimiin, joiden valmistaja on hyväksynyt ne kevenninnostimen asennukseen. Keventimen nimelliskapasiteetti saa olla enintään 2/3 ajoneuvono-stimen kapasiteetista.
2. Asenna kevenninnostin asianmukaisten tuki-varsien avulla vaakasuorille, samansuuntaisille ja tukeville kiskoille ja varmista ennen käyttöä ettei nostin pääse putoamaan. Katso fig. 1-19.
3. Kevenninnostinta saa käyttää ainoastaan tehtävään koulutettu henkilö joka on tutustunut tähän käyttöohjeeseen.
4. Ennen jokaista nostoa tarkista, että tukivarret on sijoitettu oikein nostimen kiskoille tai huoltokuiluun.
5. Laite on tarkoitettu ainoastaan nostamiseen. Ajoneuvon siirtäminen tai kuljettaminen kevenninnostimen avulla on ehdottomasti kielletty.
6. Laske kevenninnostin aina seuraavan turvalukituksen kohdalle tai käytä akselipukkeja ennen ajoneuvon päällä, sisällä tai alla työskentelyä.
7. Vältä ylikuormitusta. Ylikuormitus voi aiheuttaa vaurioita tai nostimen vajaatoimintaa.
8. Nosta ainoastaan ajoneuvon valmistajan määrittämistä kohdista. Varmista noston aikana etteivät kannattimet pääse luistamaan.
9. Käytettäessä kahta kevenninnostinta koko ajoneuvon nostamiseen, tulee keventimet sijoittaa vähintään 0,85m etäisyydelle toisistaan.
10. Kuorman painopiste on aina sijoitettava keskelle. Nostettaessa vain yhdellä satulalla, tulee se sijoittaa nostimen keskelle. Lisäksi kahta jatkovartta tulee käyttää vain samanaikaisesti.
11. Ajoneuvon on päästävä vierimään vapaasti noston ja laskun aikana (jarrut ja vaihde vapaalla).
12. Ajoneuvon sisällä, päällä tai alla ei tule olla ketään kun sitä nostetaan, tai sen ollessa tuettu pelkästään kevenninnostimen varassa.
13. Käyttäjän on toimittava siten että kevenninnostinta käytettäessä ei aiheudu vaaraa käyttäjälle eikä sivullisille.
14. Kevenninnostimen valmistajan säätämän ylipaineventtiilin asetuksia ei tule muuttaa.
15. Näiden turvaohjeiden noudattamatta jättäminen saattaa johtaa kuorman vaurioitumiseen, tai kevenninnostimen vioittumiseen josta voi olla seurauksena henkilö- tai omaisuusvahinkoja.

### Kokoaminen
Katso fig. 1-19 edellisiltä sivuilta.

### Käyttö
Nostaminen
Pumppaa kahvalla. Ala lähimmälle turvapysähdyksen kääntämällä vasenta kahvaa vastapäivään
Laskeminen
Nosta hiukan vapauttaaksesi suojarajoittimen. Käännä molempia kahvoja vastapäivään. (Päästöventtiili vasemmalla, suojarajoittimen vapautin oikealla). Molemmat kahvat palaa automaattisesti vapaalle vapautuksen jälkeen.

### Huolto
Huollon ja korjaukset saa suorittaa vain valtuutettu henkilö.
**Päivittäin**: Tarkista kevenninnostin ja tuet ulkoisten vaurioiden varalta. Tarkista myös tukivarsien oikea kiinnitys.
**Kuukausittain:** Voitele öljyllä kaikki liikkuvat osat.
**Öljyn lisäys ja tarkistus:** Nosta maksimikorkeuteen ilman kuormaa ja irrota täyttötulppa(12) . Öljyä tulee olla täyttöaukkoon asti.
**VAROITUS:** Laitetta ei saa käyttää ilman täyttötulppaa (10) (öljysäiliö on paineistettu).
**Öljyn määrä: 0,6 l.**
Käytä mitä tahansa hyvälaatuista hydrauliöljyä viskositeetiltaan ISO VG 15
**Älä koskaan käytä jarrunestettä!**

### Turvatarkastus
Asiantuntijan on tarkastettava seuraavat seikat kansallisten turvamääräysten mukaisesti, tai vähintään kerran vuodessa: **Tuet ja tukivarret** (Putoamisen esto), tavallista voimakkaampi kuluminen ja vauriot, hitsaussaumat ja hydrauliikkajärjestelmä vuotojen varalta. Lisäksi hänen on tarkastettava, että turvallisuusmerkinnät ovat luettavissa.

### Vikojen määritys ja niiden korjaaminen
1. Nostin ei nosta maksimikorkeudelle: Täytä öljysäiliö. *Katso kohta ”Huolto*”
2. Kevenninnostin ei nosta tarpeeksi: Tarkista että laskukytkin on asennossa ”Neutral” ja että se pääsee liikkumaan vapaasti, Sekä päästimen 6222600 (säädetään mutterilla 0262700) että päästimen varren 6222702 (säädetään vastamuttereilla 2 x 0201600 pumpun päästimen karassa) tulee olla löysättyinä, jotta päästinventtiili pääsee sulkeutumaan tiukasti.
3. Kevennin ei laske minimikorkeudelle: Tarkasta vaurioiden varalta. Voitele liikkuvat osat.
4. Nostin laskee yhä, vaikka laskukytkimestä on päästetty irti: Ilmaa hydraulisylinteri ilmausruuvin(10) avulla.
   **Varoitus:** Nostinta ei saa kuormittaa!

### Varaosat
Korvaa kuluneet tai rikkoutuneet osat nostimen valmistajan toimittamilla alkuperäisosilla. Kaikkien osien toimitusta ei voida taata sen jälkeen, kun malli on poistettu tuotannosta.

### Hävittäminen
Tyhjennä öljy ja hävitä se paikallisten määräysten. mukaan.

# (NL) SD20L-W / SD26L-W

## VEILIGHEIDSVOORSCHRIFTEN

1. De brugkrik kan alleen worden gemonteerd op hefbruggen waarvoor de fabrikant goedkeuring heeft verleend. Let op: Niet alle hefbruggen zijn geschikt voor deze brugkrik! De capaciteit van de krik mag max. 2/3 zijn van de hefbrug capaciteit.
2. Plaats de brugkrik met de geschikte draagarmen op stevige, horizontale rails en zorg ervoor dat de krik niet kan vallen. Zie fig. 1-19.
3. De hefarm is geconstrueerd om uitsluitend te worden bediend door opgeleid personeel, dat deze handleiding heeft gelezen en begrepen.
4. Controleer voor het liften dat de draagarmen van de krik perfect op de rand van de brug of de put zijn geplaatst.
5. De krik is slechts een heftoestel. Verplaats de wagen met de krik.
6. Gebruik assteunen alvorens aan het voertuig te werken.
7. De krik niet overbelasten. Dit kan schade of slecht functioneren van de krik tot gevolg hebben. Let ook op extra belasting (bijv. geladen voertuig).
8. De last enkel opheffen op de draagpunten, voorgeschreven door de fabrikant. Zorg ervoor dat de zadels niet kunnen wegglijden gedurende het heffen.
9. Als het complete voertuig d.m.v. 2 krikken wordt op geheven, dan moeten de krikken op minimaal 0,85m van elkaar worden geplaatst.
10. Centreer voortdurend de last. Plaats het zadel in het midden van de krik, wanneer met slechts 1 zadel heft. De uitschuifbare hefarmen mogen alleen gelijktijdig worden gebruikt.
11. Het voertuig moet vrij kunnen draaien tijdens optillen en zakken (zonder remmen en in neutrale positie).
12. Niemand mag zich in, op of onder de last bevinden als deze wordt opgetild, of enkel ondersteund wordt door een krik.
13. De persoon die de krik bedient, moet er op toe-zien dat de krik kan werken zonder enig gevaar voor zichzelf en derden.
14. Het overdrukventiel, dat vooraf ingesteld en verzegeld is door de fabrikant, mag niet worden ontregeld.
15. Het negeren van de hierboven vermelde voorzorgsmaatregelen kan leiden tot het verliezen van de last, beschadiging van de krik en/of verwonding van de gebruiker.

## Montage

Zie fig. 1-19.

## Gebruiksaanwijzing

**Heffen:** Pomp met het handvat. Lagere naar de dichtstbijzijnde halte veiligheid door het draaien van links handvat tegen de klok

**Dalen:** Laat de krik een beetje omhoog gaan, om de veiligheidsstop uit te schakelen. Draai beide hendels de wijzers van de klok in *(links de terugloop van de pomp, rechts de deblokkering van veiligheidsstop)*. Beide hendels gaan automatisch terug naar de neutrale na het loslaten.

## Onderhoud

Onderhoud en reparatiewerkzaamheden moeten altijd worden uitgevoerd door opgeleid personeel.

**Dagelijks:** Controleer de krik op schade + correcte positie van de draagarmen.

**Maandelijks:** Olie de mechanische delen.

**Bijvullen van olie en controle:** Hef tot de max. hoogte en verwijder de vulplug *(pos. 12).* Correct oliepeil is tot juist onder het gat van de vulplug.

**Hoeveelheid olie: 0,6 l.**

Elke goede hydraulische olie met viscositeit ISO VG 15 mag worden gebruikt.

**Nooit remolie gebruiken.**

## Veiligheidsinspectie

In overeenstemming met de nationale regelgeving, momenteel minimaal een keer per jaar, moeten de volgende onderdelen door een deskundige worden gecontroleerd: **Steunen en steunarmen** *(bescherming tegen neerstorten)*, abnormale slijtage en beschadigingen, lassen en het hydraulische systeem op lekkage. Bovendien moet worden gecontroleerd of stickers met betrekking tot veiligheid goed leesbaar zijn.

## Mogelijke storingen verhelpen

1. De krik heft niet tot de maximale hoogte: vul het oliereservoir. Zie *“onderhoud”.*
2. De krik kan niet voldoende heffen: controleer of de terugloophendel in “neutraal” staat. Zowel trigger 6222600 (afgesteld met moer 0262700) en triggerarm 6222702 (afgesteld met contramoeren 2 x 0201600 op de triggerspil van de pomp) moeten los zitten zodat de relaisbuis perfect afsluit.
3. De krik daalt niet tot de minimale hoogte: controleer op beschadiging; smeer alle mechanische onderdelen.
4. De krik blijft zakken nadat de terugloophendel is losgelaten: Ontlucht de hydraulische cilinder met de schroef *(pos. 10).*
   **Waarschuwing:** *de krik mag niet geladen zijn tijdens de ontluchting.*

## Reserveonderdelen

Vervang versleten of kapotte onderdelen alleen door originele onderdelen geleverd door de fabrikant van het hefwerktuig. Mogelijk zijn niet alle belangrijke onderdelen beschikbaar als een model uit productie is genomen.

## Vernietiging

Wanneer de krik na vele jaren gebruik is versleten en moet worden vernietigd, dient de de olie te worden verwijderd en op legale wijze te worden verwerkt.

# (ES) SD20L-W / SD26L-W

## ADVERTENCIA & INSTRUCCIONES DE SEGURIDAD

1. Los gatos de tijera deben ser montados únicamente sobre plataformas elevadoras certificadas por su fabricante para la colocación de gatos de tijera. Tenga en cuenta que no todas las plataformas elevadoras son certificadas. La capacidad nominal del gato de tijera no debe ser superior a 2/3 de la capacidad de la plataforma elevadora.
2. Monte el gato de tijera con los brazos de soporte adecuados sobre raíles sólidos horizontales y paralelos y, antes de utilizarla, asegúrela para evitar su caída. Vea fig. 1-19.
3. El gato de tijera debe ser manejado únicamente por personal entrenado, que haya leído y comprendido este manual.
4. Antes de cada elevación, compruebe que los brazos de soporte están correctamente situados sobre el raíl de la plataforma elevadora o borde del foso.
5. Este es un dispositivo exclusivamente de elevación. No utilice el gato para mover o transportar vehículos.
6. Haga descender siempre el gato hasta el tope de seguridad más cercano, o utilice soportes de apoyo antes de trabajar en el vehículo.
7. No sobrecargue el gato, ya que de lo contrario pueden producirse daños o averías en el mismo. Asimismo, preste atención a las cargas adicionales que se monten al vehículo.
8. Eleve el vehículo únicamente en los puntos especificados por el fabricante del automóvil. Durante la elevación, preste atención a que los soportes no resbalen.
9. Cuando se eleve un vehículo totalmente mediante dos gatos de tijera, éstos deben estar situadas como mínimo a 0,85 m de distancia entre si.
10. El centro de gravedad de la carga siempre debe estar situado en el centro. Cuando la elevación se realiza mediante un solo punto, éste debe estar situado siempre en el centro del gato. Asimismo, los dos brazos de extensión sólo se deben utilizar simultáneamente.
11. El vehículo debe poder moverse libremente durante la elevación y el descenso (sin frenos y en neutro).
12. Cuando el vehículo sea elevado o soportado únicamente por el gato nadie debe permanecer dentro o debajo del mismo.
13. El operario debe observar que el gato pueda ser manejado sin peligro para él mismo ni para otras personas.
14. El gato y la válvula de seguridad regulada y sellada por el fabricante no se deben modificar.
15. Si no se respetan estas advertencias, puede producirse la caida de la carga, daños en el gato y/o fallos que tengan como resultado daños personales o materiales.

## Montaje

Vea fig. 1-19 en las páginas anteriores.

## Instrucciones de uso

**Elevamiento:** Bombear utilizando la palanca. Descender un poco el gato hasta la posición de enganche de seguridad mas cercana, girando el asa izquierda en el sentido contrario de las agujas del reloj.
**Descenso:** Eleve un poco hasta lograr desenganchar la parada de seguridad.
Girar ambas asas en el sentido contrario de las agujas del reloj *(El asa izquierda acciona la válvula de descenso, el asa derecha posibilita el enganche y desenganche de seguridad)*.
Ambas asas vuelven a su posición neutral después de soltarlas.

## Mantenimiento

Tanto el mantenimiento como la reparaciones siempre deben ser realizados por personal cualificado.
**Diariamente:** Compruebe que el gato y los soportes de apoyo no presentan daños, así como la correcta colocación de éstos últimos.
**Mensualmente:** Lubrique con aceite todas las partes móviles.
**Rellenado y comprobación del aceite:** Eleve el gato sin carga hasta la altura máxima y quite el tapón de rellenado *(12)*. El nivel de aceite es correcto, cuando éste llega hasta el borde del orificio de llenado.
**Cantidad de aceite: 0,6 l.**
Se puede utilizar cualquier aceite hidráulico de buena calidad con una viscosidad ISO VG 15.
**Nunca utilice líquido de frenos.**

## Inspección de seguridad

De acuerdo con las regulaciones nacionales, y al menos una vez al año, un experto debe revisar:
**Los apoyos y brazos de apoyo** *(respecto a seguridad contra caídas)*, el desgaste y los daños anómalos, las soldaduras y el sistema hidráulico en busca de fugas. Asimismo, deberá asegurarse de que las etiquetas de seguridad sean legibles.

## Posibles fallos y cómo solucionarlos

1. El gato no puede elevarse hasta su máxima altura: Rellene el depósito de aceite. Ver *"Mantenimiento"*.
2. La elevación del gato es insuficiente: Compruebe que el asa de descenso esté en su pocisión "neutra" y que puede moverse libremente. Tanto el activador 6222600 (ajustado con la tuerca 0262700), como el brazo del activador 6222702 (ajustado con las 2 contratuercas 0201600 en el husillo del activador de la bomba), deben estar sueltos para permitir que la válvula activadora se cierre herméticamente.
3. El gato no puede descender hasta la posición mínima: Compruebe que no hayan daños. Lubrique las partes móviles.
4. El gato continúa bajando después de soltar el asa de descenso. Elimine el aire en el cilindro hidráulico purgándolo mediante el tornillo *(10)*.
   **Advertencia: El gato no debe estar cargado.**

## Piezas de recambio

Reemplace los componentes defectuosos o dañados únicamente con piezas de recambio originales. No se podrán suministrar todos los componentes principales cuando se deje de fabricar un modelo.

## Eliminación

El aceite debe ser vaciado y eliminado según las normativas legales.

# (IT) SD20L-W / SD26L-W

## AVVERTENZE - NORME DI SICUREZZA

1. Il montaggio del martinetto a pantografo è consentito esclusivamente su sollevatori omologati per l'applicazione di martinetti ausiliari.
   I**Nota** - Non tutti i sollevatori sono omologati in tal senso. Inoltre, la portata del martinetto a pantografo non deve superare i 2/3 della portata del sollevatore.
2. Il martinetto deve essere montato con apposite sospensioni su guide orizzontali e parallele, di portata adeguata. Inoltre è necessario prevenire la caduta e lo sfilamento del martinetto.
   Vedere fig. 1-19.
3. Il martinetto a pantografo deve essere utilizzato esclusivamente da personale addestrato nel rispetto delle indicazioni contenute nel presente manuale.
4. Prima di ogni operazione di sollevamento, accertarsi che le sospensioni del martinetto siano posizionate correttamente sul sollevatore o sul bordo della fossa.
5. Il martinetto è progettato esclusivamente per il sollevamento di veicoli, non per il loro trasferimento.
6. Abbassare sempre il martinetto al fermo di sicurezza più vicino – oppure utilizzare cavalletti di supporto omologati - prima di lavorare sotto il veicolo.
7. Non superare la portata consentita. Il sovraccarico può provocare danni o anomalie al martinetto. Tenere conto inoltre di carichi applicati dall'esterno.
8. Utilizzare esclusivamente i punti di sollevamento previsti dal produttore del veicolo, centrando lo stesso sulle selle di sollevamento. Durante l'intera operazione di sollevamento, accertarsi che il carico non possa muoversi.
9. Dovendo sollevare un veicolo con due martinetti a pantografo, mantenere fra di essi una distanza minima di 0,85 m.
10. Centrare sempre il carico. Utilizzando un unico punto di sollevamento, il carico deve trovarsi al centro del martinetto. I bracci di prolunga devono essere soggetti a un carico simmetrico a entrambi i lati.
11. Durante le fasi di sollevamento e di abbassamento, il veicolo deve poter scorrere liberamente (senza freni e in folle).
12. È vietata la presenza di persone all'interno, sopra o sotto un veicolo sollevato o sostenuto da un martinetto.
13. L'operatore deve accertarsi che l'uso possa avvenire nel rispetto della sicurezza propria e degli altri. Durante l'uso, l'operatore deve avere il controllo visivo di martinetto a pantografo e veicolo.
14. È vietato apportare modifiche al martinetto, compresa la valvola di sovrappressione.
15. Il mancato rispetto di queste avvertenze può provocare la caduta del carico oppure anomalie al martinetto, con conseguenti danni a persone e cose.

## Montaggio

Vedere fig. 1-19 nelle prime pagine.

## Uso

**Sollevamento:** Pompa con la maniglia. Abbassare la sosta di sicurezza più vicina girando la maniglia a sinistra senso antiorario

**Abbassamento:** Sollevare leggermente agendo sull'impugnatura di pompaggio in modo da disinnestare il fermo di sicurezza. Ruotare le due leve di plastica in senso antiorario (leva sinistra per la valvola di disinnesto e leva destra per il disinnesto del fermo di sicurezza). Entrambe le maniglie ritornano automaticamente in folle dopo il rilascio.

## Manutenzione

Manutenzione e riparazioni sono riservate a personale qualificato.

**Una volta al giorno:** Controllare che martinetto a pantografo e sospensioni non presentino danni. Verificare inoltre che le sospensioni siano posizionate sul sollevatore in modo sicuro.

**Una volta al mese:** Lubrificare tutte le parti mobili con un velo d'olio.

**Rabbocco dell'olio:** Portare l'attrezzatura all'altezza massima **senza carico** e rimuovere il tappo di rabbocco *(12)* del serbatoio dell'olio (il tappo inferiore!). Il livello è corretto quando l'olio raggiunge il bordo inferiore del foro.

**Quantità d'olio:** **0,6 l.**

Si può utilizzare un buon olio idraulico con viscosità ISO VG 15 di qualsiasi marca.

**NON UTILIZZARE MAI LIQUIDO PER FRENI!**

## Revisioni di sicurezza

Nel rispetto delle norme nazionali vigenti – e comunque almeno una volta all'anno – rivolgersi a un tecnico autorizzato per la revisione di sospensioni e bracci di prolunga. Il tecnico dovrà accertare l'assenza di pericolo di caduta, usura anomala, danni all'attrezzatura e perdite dall'impianto idraulico. Inoltre, è necessario controllare l'integrità e la perfetta leggibilità di tutte le etichette di sicurezza.

## Ricerca dei guasti

1. Il martinetto non raggiunge l'altezza massima: Manca olio (*vedere la sezione "Manutenzione*").
2. La portata del martinetto è insufficiente: Controllare che il disinnesto sia in posizione neutra e libero di muoversi. Sia il disinnesto 6222600 (regolabile con il dado 0262700) che il braccio di disinnesto 6222702 (regolabile con i controdadi 2 x 0201600 sull'albero di disinnesto della pompa) non devono presentare una particolare resistenza, in modo che la valvola di disinnesto possa chiudere a tenuta senza difficoltà.
3. Il martinetto non si abbassa a fondo: Verificare che non vi siano danni o corpi estranei sul fondo del pantografo, quindi lubrificare le parti mobili.
4. Il martinetto continua ad abbassarsi al rilascio del disinnesto: Sfiatare il cilindro idraulico agendo sulla vite *(10)*.
   **Avvertenza:** *Il martinetto deve essere senza carico!*

## Ricambi

Utilizzare ricambi originali per sostituire parti usurate o difettose. Il produttore si riserva il diritto di non fornire tutte le parti principali dopo l'uscita di produzione del modello.

## Rottamazione

Scaricare l'olio e smaltirlo in conformità alle norme vigenti prima della rottamazione dell'attrezzatura.

# SD20L-W
# SD26L-W

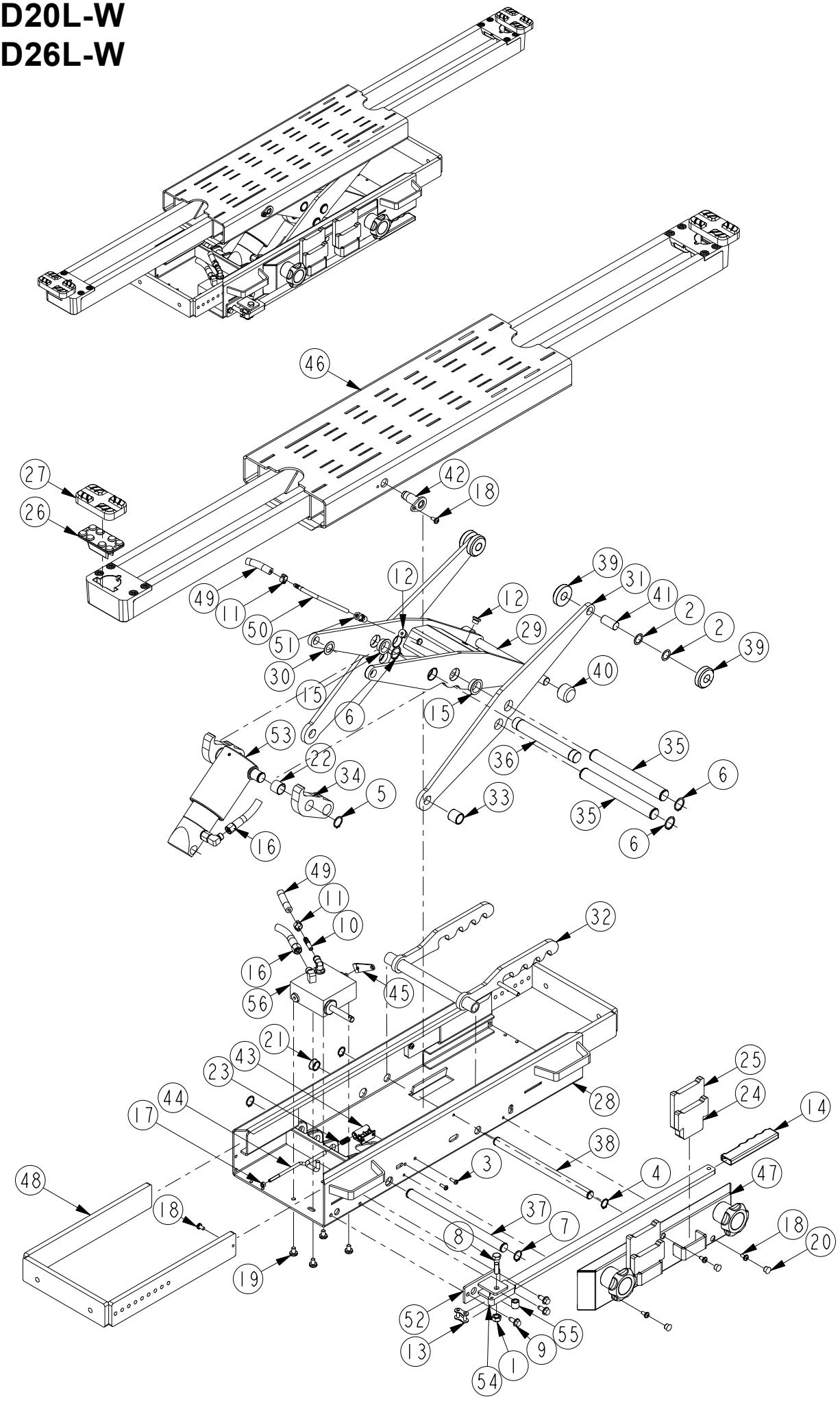

| Pos. | SD20L-W Art. No. | SD26L-W Art. No. | Pcs. | (DK) Benævnelse | (GB) Description | (DE) Bezeichnung |
|---|---|---|---|---|---|---|
| | 62 252 00 | 62 362 00 | | Håndhydraulisk saksedonkraft | Hand-hydraulic jacking beam | Handhydraulischer Scherenheber |
| 1 | 02 003 00 | 02 003 00 | 1 | Møtrik | Nut | Mutter |
| 2 | 02 004 28 | 02 004 28 | 4 | Passkive | Screw | Schraube |
| 3 | 02 010 07 | 02 010 07 | 2 | Skrue | Screw | Schraube |
| 4 | 02 204 00 | 02 204 00 | 2 | Seegerring | Circlip | Seegerring |
| 5 | 02 205 00 | 02 205 00 | 2 | Seegerring | Circlip | Seegerring |
| 6 | 02 206 00 | 02 206 00 | 6 | Seegerring | Circlip | Seegerring |
| 7 | 02 222 00 | 02 222 00 | 2 | Seegerring | Circlip | Seegerring |
| 8 | 02 318 00 | 02 318 00 | 1 | Skrue | Screw | Schraube |
| 9 | 02 350 00 | 02 350 00 | 3 | Skrue | Screw | Schraube |
| 10 | 02 418 00 | 02 418 00 | 1 | Slangestuds | Hose union | Schlauchstuz |
| 11 | 02 421 00 | 02 421 00 | 2 | Slangeklemme | Hose clamp | Schlauchklemme |
| 12 | 02 470 00 | 02 470 00 | 2 | Prop | Plug | Füllpfropfen |
| 13 | 02 543 00 | 02 543 00 | 1 | Kædesamleled | Chain link | Kettenglied |
| 14 | 02 547 00 | 02 547 00 | 1 | Plastgreb | PVC handle | Plasthandgriff |
| 15 | 02 556 00 | 02 556 00 | 4 | Leje | Bearing | Lager |
| 16 | 02 558 00 | 02 558 00 | 1 | Hydraulikslange | Hydraulic hose | Hydraulikschlauch |
| 17 | 02 627 00 | 02 627 00 | 1 | Møtrik | Nut | Mutter |
| 18 | 02 630 00 | 02 630 00 | 7 | Skrue | Screw | Schraube |
| 19 | 02 646 00 | 02 646 00 | 4 | Skrue | Screw | Schraube |
| 20 | 02 649 00 | 02 649 00 | 3 | Prop | Plug | Füllpfropfen |
| 21 | 02 651 00 | 02 651 00 | 1 | Prop | Plug | Füllpfropfen |
| 22 | 02 705 00 | 02 705 00 | 2 | Leje | Bearing | Lager |
| 23 | 02 754 00 | 02 754 00 | 1 | Fjeder | Spring | Feder |
| 24 | 62 022 00 | 62 022 00 | 2 | Forlænger, 45 mm | Extension, 45 mm | Verlängerung, 45 mm |
| 25 | 62 023 00 | 62 023 00 | 2 | Forlænger, 90 mm | Extension, 90 mm | Verlängerung, 90 mm |
| 26 | 62 024 00 | 62 024 00 | 2 | Sadel | Saddle | Sattel |
| 27 | 62 172 00 | 62 172 00 | 2 | Gummisadel | Rubber saddle | Gummisattel |
| 28 | 62 201 00 | 62 201 00 | 1 | Bundramme | Bottom frame | Bodenrahmen |
| 29 | 62 202 00 | 62 202 00 | 1 | Saksehalvp. m. tank | Scissor half w. tank | Schrerenhälfte m. Behälter |
| 30 | 62 202 07 | 62 202 07 | 2 | Plastskive | PVC disc | Plastscheibe |
| 31 | 62 203 00 | 62 203 00 | 2 | Saksearm, udv. | Outer scissor arm | Scherenarm, ausw. |
| 32 | 62 207 00 | 62 207 00 | 1 | Sikkerhedsstop | Safety stop | Sicherheitsstopp |
| 33 | 62 207 04 | 62 207 04 | 1 | Afstandsbøsning | Distance bushing | Abstandsbuchse |
| 34 | 62 210 00 | 62 210 00 | 2 | Kurve | Curve | Krümmung |
| 35 | 62 211 00 | 62 211 00 | 2 | Aksel | Axle | Achse |
| 36 | 62 212 00 | 62 212 00 | 1 | Aksel | Axle | Achse |
| 37 | 62 213 00 | 62 213 00 | 1 | Aksel | Axle | Achse |
| 38 | 62 215 00 | 62 215 00 | 1 | Aksel | Axle | Achse |
| 39 | 62 216 00 | 62 216 00 | 4 | Rulle | Roller | Rollen |
| 40 | 62 217 00 | 62 217 00 | 2 | Rulle | Roller | Rollen |
| 41 | 62 218 00 | 62 218 00 | 2 | Rulleaksel | Roller axle | Rollenachse |
| 42 | 62 219 00 | 62 219 00 | 2 | Lejetap | Axle journal | Lagerzapfen |
| 43 | 62 225 00 | 62 225 00 | 1 | Styreklods f. udløser | Guide block f. release | Steuerklotz f. Auslöser |
| 44 | 62 226 00 | 62 226 00 | 1 | Udløser | Release | Auslöser |
| 45 | 62 227 02 | 62 227 02 | 1 | Udløserarm | Release lever | Auslöserarm |
| 46 | 62 230 50 | 62 230 50 | 1 | Topbjælke | Top beam | Traverse |
| 47 | 62 255 00 | 62 255 00 | 1 | Betjeningspanel | Control panel | Bedienfeld |
| 48 | 62 260 00 | 62 260 00 | 2 | Udtræk | Base support arm | Grundaufhängung |
| 49 | 90 880 47 | 90 880 47 | 1 | Olieslange | Oil hose | Ölschlauch |
| 50 | 91 204 00 | 91 204 00 | 1 | Olierør | Oil tube | Ôlrohr |
| 51 | 91 205 00 | 91 205 00 | 1 | Forskruning | Gland | Verschraubung |
| 52 | 91 225 00 | 91 225 00 | 1 | Nikketøjskonsol | Tipping gear bracket | Konsole für Kippvorrichtung |
| 53 | 91 230 00 | 91 230 00 | 1 | Cylinder, kpl. | Cylinder, cpl. | Zylinder, kpl. |
| 54 | 91 238 00 | 91 238 00 | 1 | Pumpehåndtag | Pump lever | Pumphebel |
| 55 | 91 238 04 | 91 238 04 | 1 | Lejebøsning | Bearing bush | Lagerbuchse |
| 56 | 91 250 20 | 91 250 26 | 1 | Pumpe, kpl | Pumpe, cpl | Pumpe, kpl |

# 62 255 00

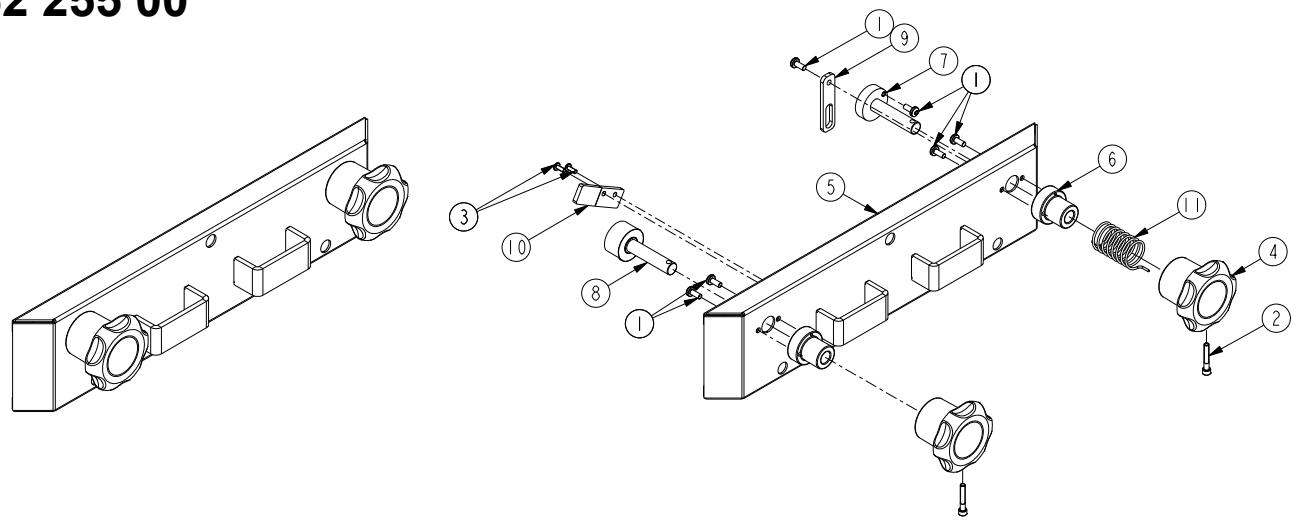


| Pos. | SD20L-W Art. No. | SD26L-W Art. No. | Pcs. | (DK) Benævnelse | (GB) Description | (DE) Bezeichnung |
|---|---|---|---|---|---|---|
| | 62 255 00 | 62 255 00 | | Betjeningspanel | Control panel | Bedienfeld |
| 1 | 02 099 00 | 02 099 00 | 6 | Skrue | Screw | Schraube |
| 2 | 02 324 00 | 02 324 00 | 2 | Skrue | Screw | Schraube |
| 3 | 02 755 00 | 02 755 00 | 2 | Skrue | Screw | Schraube |
| 4 | 62 016 00 | 62 016 00 | 2 | Udløsergreb | Operating handle | Betätigungsgriff |
| 5 | 62 221 00 | 62 221 00 | 1 | Frontpanel | Front panel | Frontfeld |
| 6 | 62 222 00 | 62 222 00 | 2 | Flangeleje | Flange bearing | Flanschenlager |
| 7 | 62 223 00 | 62 223 00 | 1 | Udløseraksel | Release axle | Auslöserachse |
| 8 | 62 224 00 | 62 224 00 | 1 | Udløseraksel | Release axle | Auslöserachse |
| 9 | 62 229 00 | 62 229 00 | 1 | Laske | Splice plate | Lasche |
| 10 | 62 256 00 | 62 256 00 | 1 | Stop | Stop | Stop |
| 11 | 90 624 00 | 90 624 00 | 1 | Fjeder | Spring | Feder |

# 62 230 50

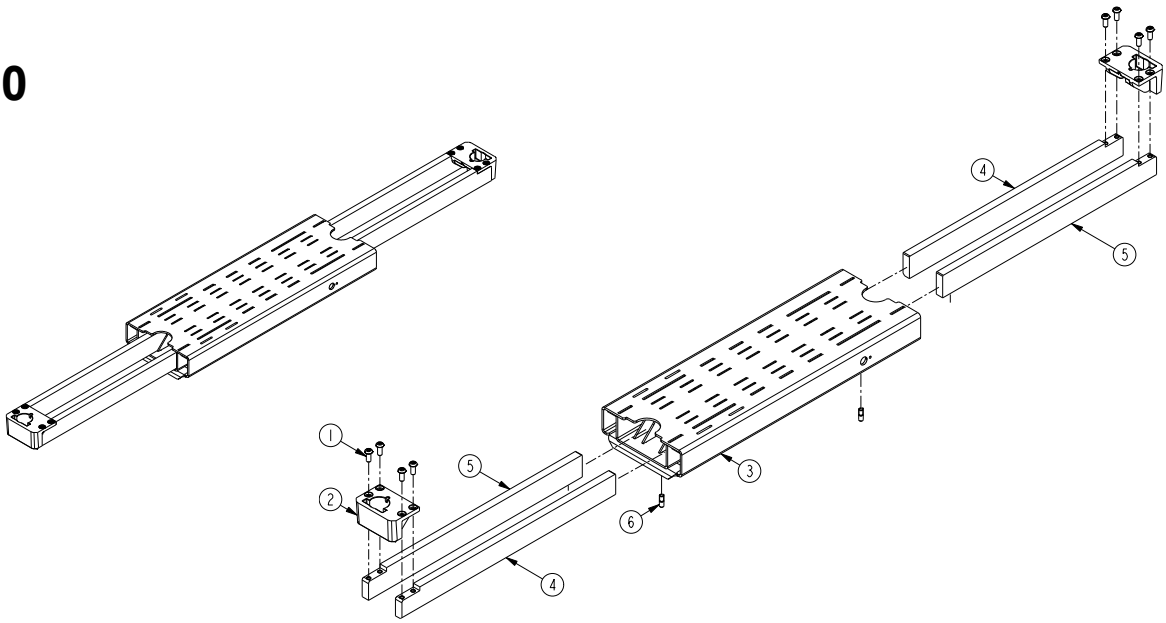


| Pos. | SD20L-W Art. No. | SD26L-W Art. No. | Pcs. | (DK) Benævnelse | (GB) Description | (DE) Bezeichnung |
|---|---|---|---|---|---|---|
| | 62 230 50 | 62 230 50 | | Topbjælke, kpl. | Top beam, cpl. | Traverse, kpl. |
| 1 | 02 002 38 | 02 002 38 | 8 | Skrue | Screw | Schraube |
| 2 | 62 230 39 | 62 230 39 | 2 | Sadelholder | Saddle holder | Sattelhalterung |
| 3 | 62 230 40 | 62 230 40 | 1 | Topbjælke | Top Beam | Traverse |
| 4 | 62 230 46 | 62 230 46 | 2 | Udtræksarm | Base support arm | Grundaufhängung |
| 5 | 62 230 47 | 62 230 47 | 2 | Udtræksarm | Base support arm | Grundaufhängung |
| 6 | 62 230 49 | 62 230 49 | 2 | Stop | Stop | Stopp |

# 91 250 20
# 91 250 26

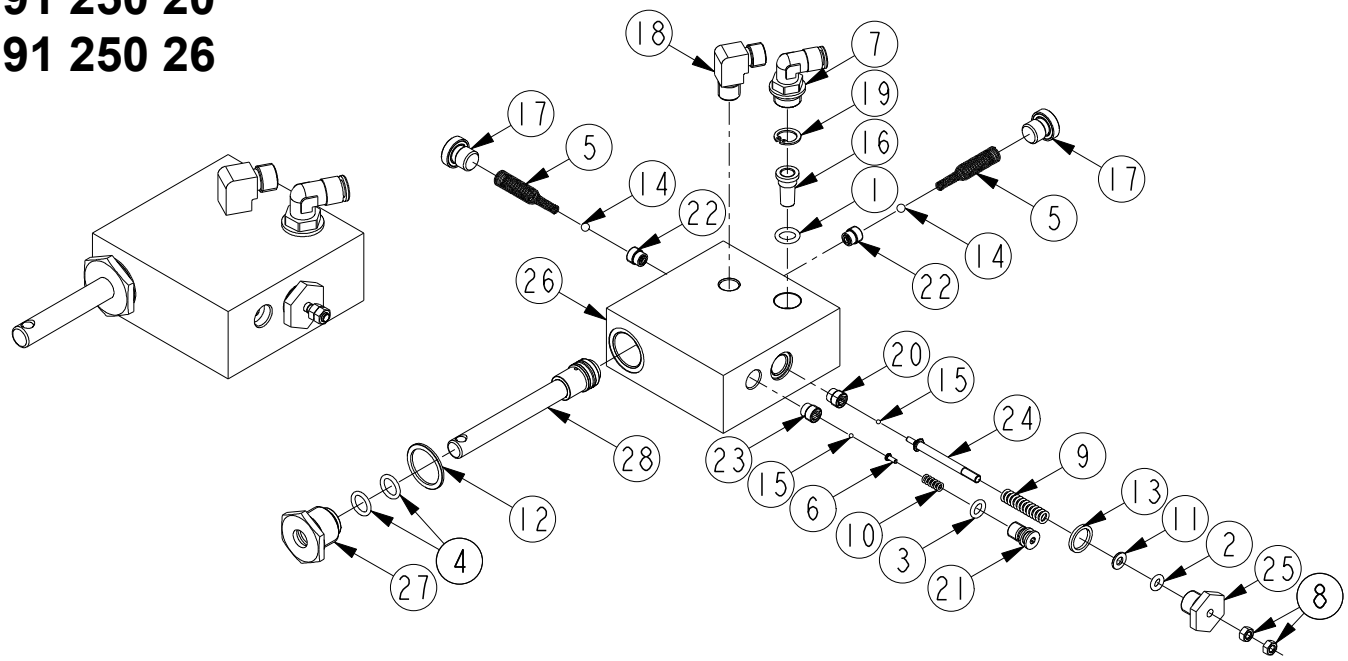


| Pos. | SD20L-W Art. No. | SD26L-W Art. No. | Pcs. | (DK) Benævnelse | (GB) Description | (DE) Bezeichnung |
|---|---|---|---|---|---|---|
| | 91 250 20 | 91 250 26 | | Pumpe, komplet | Pump, complete | Pumpe, komplett |
| *1 | 01 000 00 | 01 000 00 | 1 | O-ring | O-ring | O-ring |
| *2 | 01 039 00 | 01 039 00 | 1 | O-ring | O-ring | O-ring |
| *3 | 01 057 00 | 01 057 00 | 1 | O-ring | O-ring | O-ring |
| *4 | 01 096 00 | 01 096 00 | 2 | O-ring | O-ring | O-ring |
| 5 | 02 000 13 | 02 000 13 | 2 | Fjeder | Spring | Feder |
| 6 | 02 000 22 | 02 000 22 | 1 | Skrue | Screw | Schraube |
| 7 | 02 008 64 | 02 008 64 | 1 | Fitting | Fitting | Fitting |
| 8 | 02 016 00 | 02 016 00 | 2 | Møtrik | Nut | Mutter |
| 9 | 02 054 00 | 02 054 00 | 1 | Fjeder | Spring | Feder |
| 10 | 02 078 00 | 02 078 00 | 1 | Fjeder | Spring | Feder |
| 11 | 02 108 00 | 02 108 00 | 1 | Skive | Disc | Scheibe |
| *12 | 02 127 01 | 02 127 01 | 1 | Al skive | Al Disc | Al Scheibe |
| *13 | 02 132 01 | 02 132 01 | 1 | Al skive | Al Disc | Al Scheibe |
| *14 | 02 164 00 | 02 164 00 | 2 | Kugle, Ø5 | Ball, Ø5 | Kugel, Ø5 |
| *15 | 02 183 00 | 02 183 00 | 2 | Kugle, Ø2,5 | Ball, Ø2,5 | Kugel, Ø2,5 |
| *16 | 02 511 00 | 02 511 00 | 1 | Filter | Filter | Filter |
| 17 | 02 584 00 | 02 584 00 | 2 | Prop | Plug | Pfropfen |
| 18 | 02 820 00 | 02 820 00 | 1 | Fitting | Fitting | Fitting |
| 19 | 02 931 00 | 02 931 00 | 1 | Seegerring | Circlip | Seegerring |
| *20 | 90 667 00 | 90 667 00 | 1 | Ventilindsats 1/8”, Ø2 | Valve cartridge 1/8”, Ø2 | Ventileinsatz 1/8” Ø2 |
| 21 | 90 674 00 | 90 674 00 | 1 | Justerskrue | Adjusting screw | Justierschraube |
| *22 | 90 695 00 | 90 695 00 | 2 | Ventilindsats 1/8”, Ø3,5 | Valve cartridge 1/8”, Ø3,5 | Ventileinsatz 1/8” Ø3,5 |
| *23 | 90 744 00 | 90 744 00 | 1 | Ventilindsats 1/8”, Ø1,5 | Valve cartridge 1/8”, Ø1,5 | Ventileinsatz 1/8” Ø1,5 |
| 24 | 91 056 20 | 91 056 20 | 1 | Udløserspindel | Release spindle | Auslöserspindel |
| 25 | 91 057 10 | 91 057 10 | 1 | Udløserstyr | Release guide | Auslösersteuer |
| 26 | 91 226 03 | 91 226 03 | 1 | Pumpeblok | Pump block | Pumpblock |
| 27 | 91 227 00 | 91 227 00 | 1 | Pakbox | Packing box | Packbox |
| *28 | 91 228 00 | 91 228 00 | 1 | Pumpestempel, kpl | Pump piston, cpl | Pumpkolben, kpl |
| * | 09 068 00 | 09 068 00 | | Pakningssæt | Repair kit | Dichtungssatz |

*DK: De med * mærkede dele leveres i komplet pakningssæt. Anvend altid originale reservedele. Angiv venligst altid model og reservedels-nummer. Alle hoveddele kan ikke forventes leveret efter produktionsophør af model.*

*GB: * indicate parts included in repair set. Please always state model and part number. Do always apply original spare parts. All major parts may not be provided as spare parts after discontinuation of production of a model.*

*DE: Die mit * markierten Teile sind im Dichtungssatz enthalten. Bitte immer Modell und Ersatzteilnummer auf Ihren Bestellungen angeben. Immer nur Originalteile verwenden. Lieferung von allen Hauptteilen als Ersatzteile kann nach Produktions-Einstellung eines Modelles nicht erwartet werden.*

# 91 230 00

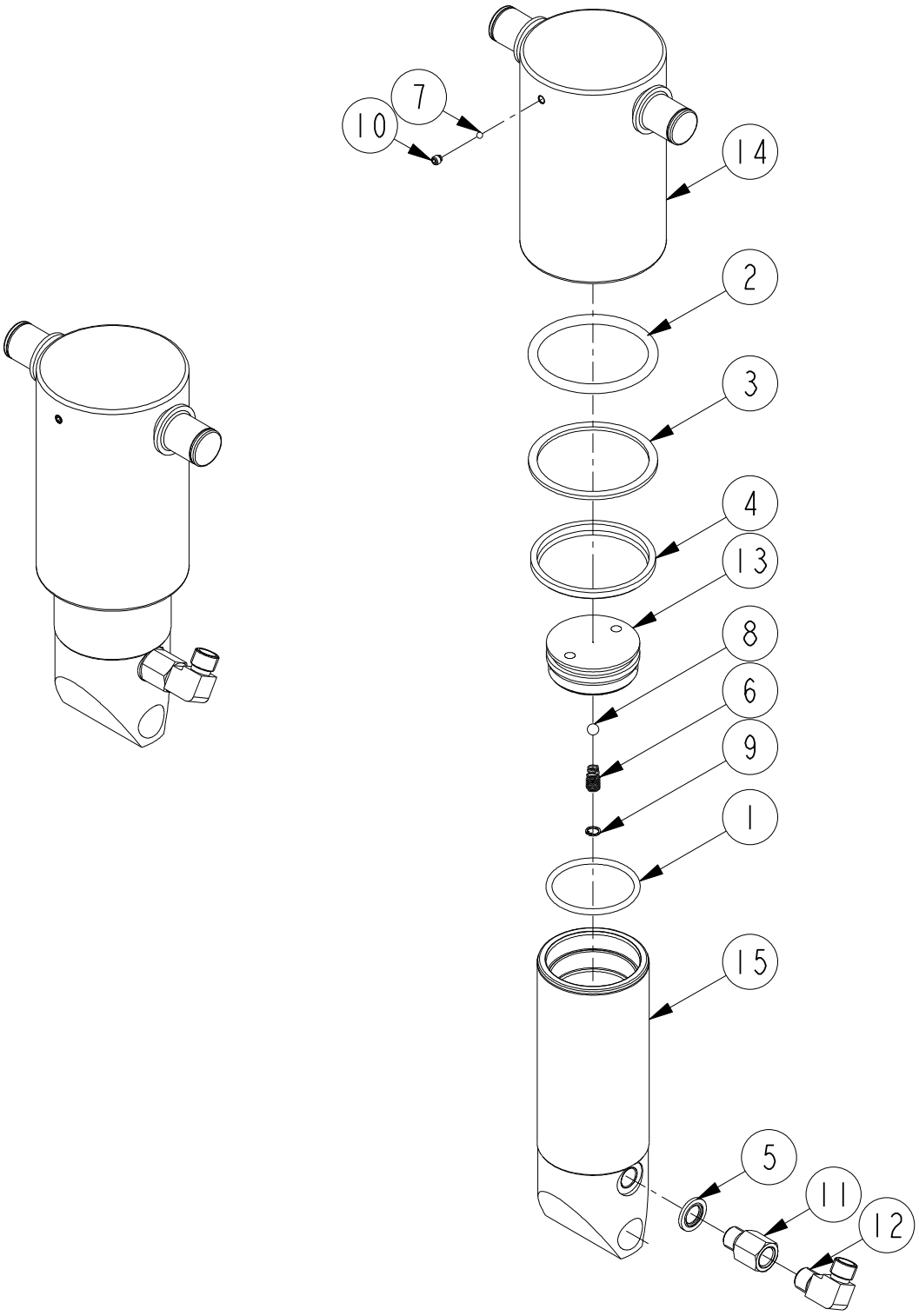

| | SD20L-W | SD26L-W | | (DK) | (GB) | (DE) |
|---|---|---|---|---|---|---|
| **Pos.** | **Art. No.** | **Art. No.** | **Pcs.** | **Benævnelse** | **Description** | **Beschreibung** |
| | 91 230 00 | 91 230 00 | | Cylinder, kpl | Cylinder, cpl | Zylinder, kpl |
| *1 | 01 020 00 | 01 020 00 | 1 | O-ring | O-ring | O-ring |
| *2 | 01 029 00 | 01 029 00 | 1 | O-ring | O-ring | O-ring |
| *3 | 01 155 00 | 01 155 00 | 1 | Back-up ring | Back-up ring | Stützscheibe |
| *4 | 01 255 00 | 01 255 00 | 1 | Afstryger | Scraper | Abstreifer |
| *5 | 01 438 00 | 01 438 00 | 1 | Pakning | Seal | Dichtung |
| 6 | 02 004 40 | 02 004 40 | 1 | Trykfjeder | Compression spring | Druckfeder |
| *7 | 02 291 00 | 02 291 00 | 1 | Kugle, Ø3,5 | Ball, Ø3,5 | Kugel, Ø3,5 |
| *8 | 02 292 00 | 02 292 00 | 1 | Kugle, Ø6,5 | Ball, Ø6,5 | Kugel, Ø6,5 |
| *9 | 02 542 00 | 02 542 00 | 1 | Seegerring | Circlip | Seegerring |
| *10 | 02 629 00 | 02 629 00 | 1 | Pinolskrue | Pinol screw | Pinolschraube |
| 11 | 02 633 00 | 02 633 00 | 1 | Nippelmuffe | Bushing | Muffe |
| 12 | 02 820 00 | 02 820 00 | 1 | Forskruning | Fitting | Verschraubung |
| 13 | 90 817 00 | 90 817 00 | 1 | Ventilskive | Valve disc | Ventilscheibe |
| 14 | 91 231 00 | 91 231 00 | 1 | Cylinder | Cylinder | Zylinder |
| 15 | 91 232 10 | 91 232 10 | 1 | Stempelstok | Piston rod | Kolbenstange |
| * | 09 044 00 | 09 044 00 | | Pakningssæt | Repair kit | Dichtungssatz |

*DK: De med * mærkede dele leveres i komplet pakningssæt. Anvend altid originale reservedele. Angiv venligst altid model og reservedels-nummer. Alle hoveddele kan ikke forventes leveret efter produktionsophør af model.*

*GB: * indicate parts included in repair set. Please always state model and part number. Do always apply original spare parts. All major parts may not be provided as spare parts after discontinuation of production of a model.*

*DE: Die mit * markierten Teile sind im Dichtungssatz enthalten. Bitte immer Modell und Ersatzteilnummer auf Ihren Bestellungen angeben. Immer nur Originalteile verwenden. Lieferung von allen Hauptteilen als Ersatzteile kann nach Produktions-Einstellung eines Modelles nicht erwartet werden.*

# (DK) HYDRAULIK DIAGRAM
# (GB) HYDRAULIC CHART
# (DE) HYDRAULISCHES DIAGRAMM

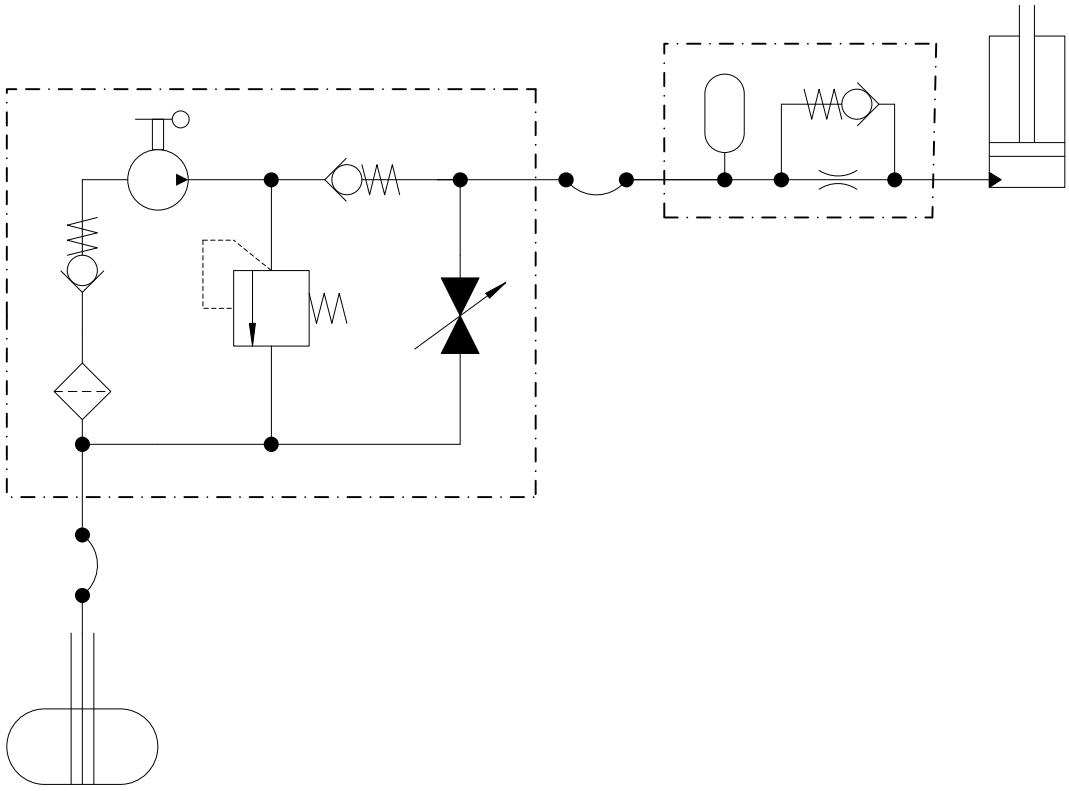

# (DK) TILBEHØR
# (GB) ACCESSORIES
# (DE) ZUBEHÖR

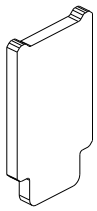

| Pos. | Art. no. | Pcs. | (DK) Benævnelse | (GB) Description | (DE) Bezeichnung |
|---|---|---|---|---|---|
| | 62 125 00 | 1 | 130 mm Forlænger | 130 mm Extension | 130 mm Verlängerung |

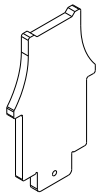

| | | | | | |
|---|---|---|---|---|---|
| | 62 126 00 | 1 | 208 mm Forlænger | 208 mm Extension | 208 mm Verlängerung |

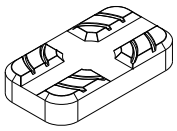

| | | | | | |
|---|---|---|---|---|---|
| | 62 172 00 | 1 | Gummisadel | Rubber saddle | Gummisattel |

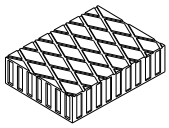

| | | | | | |
|---|---|---|---|---|---|
| | 02 989 00 | 1 | 40 mm Gummiklods | 40 mm Rubber cushion | 40 mm Gummiklötze |

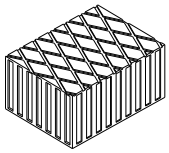

| | | | | | |
|---|---|---|---|---|---|
| | 02 990 00 | 1 | 80 mm Gummiklods | 80 mm Rubber cushion | 80 mm Gummiklötze |

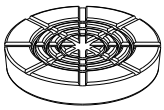

| | | | | | |
|---|---|---|---|---|---|
| | 36 014 00 | 1 | Gummisadel | Rubber saddle | Gummisattel |

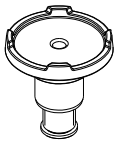

| | | | | | |
|---|---|---|---|---|---|
| | 62 143 00 | 1 | Justerbar sadel | Adjustable saddle | Justierbarer Sattel |

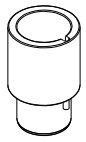

| | | | | | |
|---|---|---|---|---|---|
| | 62 141 00 | 1 | Forlænger | Extention | Verlängerung |

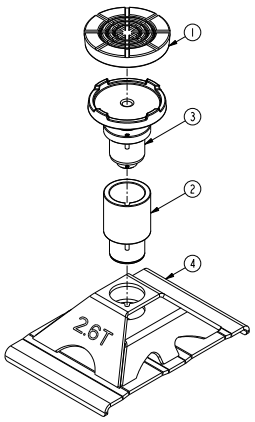


| | | | | | |
|---|---|---|---|---|---|
| | 62 237 00 | | Spindelbuk, kpl. | Spindlebase, cpl. | Spindelboden, kpl. |
| 1 | 36 014 00 | 1 | Gummisadel | Rubber saddle | Gummisattel |
| 2 | 62 141 00 | 1 | Forlænger | Extention | Verlängerung |
| 3 | 62 143 00 | 1 | Justerbar sadel | Adj. saddle | Justerbare Sattel |
| 4 | 62 236 00 | 1 | Buk | Spindlebase | Spindelboden |

EU og UK Overensstemmelseserklæring
EC and UK Declaration of Conformity for Machinery
EG und UK Konformitätserklärung
Declaration CE et UK de conformité pour les composants
EU och UK Överensstämmelseforsäkran
EU ja UK Vaatimustenmukaisuuvakuutus
EU en UK verklaring van overeenstemming
Declaración CE y UK de conformidad
Dichiarazione UE e UK di conformità

# Directive 2006/42/EC

**The Supply of Machinery (Safety) Regulations 2008**


**Weber UK Limited**
Unit 10, First Avenue
Bluebridge Industrial Estate
Halstead, Essex, CO9 2EX
Tel. 01787 476 319, fax 01787 274 926
E-mail: sales@weberuk.com
**www.weberuk.com**


(DK) Håndhydraulisk Saksedonkraft,
**SD20L-W, SD26L-W**
(NO) er i overensstemmelse med Maskindirektivets bestemmelser (Direktiv 2006/42/EC, EN1494 og (The Supply of Machinery (Safety) Regulations 2008 (gælder kun for UK)).
Frederik Anker Christensen, Fanøvej 6, DK-8800 er bemyndiget til at udarbejde det tekniske dossier.

(GB) Hand-hydraulic Jacking Beam,
**SD20L-W, SD26L-W**
are in conformity with the provisions of the Machinery Directive (Directive 2006/42/EC, EN1494 and (The Supply of Machinery (Safety) Regulations 2008 (UK only)).
Mr. Frederik Anker Christensen, Fanøvej 6, DK-8800 is authorized to compile the technical file.

(DE) Handhydraulischer Scherenheber,
**SD20L-W, SD26L-W**
sind mit den einschlägigen Bestimmungen der EG-Maschinenrichtlinie 2006/42/EC, EN1494 und (The Supply of Machinery (Safety) Regulations 2008 (UK only)) konform.
Herr Frederik Anker Christensen, Fanøvej 6, DK-8800 ist berechtigt, die technischen Unterlagen zusammenzustellen.

(FR) Traverse de levage hydrauliques,
**SD20L-W, SD26L-W**
sont conformes aux dispositions de la Directive Machine 2006/42/EC, EN1494 et (The Supply of Machinery (Safety) Regulations 2008 (UK only)).
Frederik Anker Christensen, Fanøvej 6, DK-8800 est autorisée à constituer le dossier technique.

(SE) Handhydrauliska Saxdomkraften,
**SD20L-W, SD26L-W**
Överensstämmer med Maskindirektivets bestämmelser (Direktiv 2006/42/EC, EN1494 och (The Supply of Machinery (Safety) Regulations 2008 (UK only)).
Frederik Anker Christensen, Fanøvej 6, DK-8800 är behörig att ställa samman den tekniska dokumentationen.

(FI) Käsikäyttöinen kevenninnostin,
**SD20L-W, SD26L-W**
vastaa Konedirektiivin (direktiivi 2006/42/EC, EN1494 ja (The Supply of Machinery (Safety) Regulations 2008 (UK only)).
Frederik Anker Christensen, Fanøvej 6, DK-8800 on valtuutettu kokoamaan teknisen tiedoston. määräyksiä sekä kansallista voimaantulolainsäädäntöä.

(NL) Handbediende hydraulische brugkrik,
**SD20L-W, SD26L-W**
in overeenstemming zijn met de bepalingen van de Richtlijn Machines (richtlijn 2006/42/EC, EN1494 en (The Supply of Machinery (Safety) Regulations 2008 (UK only)).
Frederik Anker Christensen, Fanøvej 6, DK-8800 gemachtigd is om het technisch dossier samen te stellen.

(ES) Gatos hidráulicos de tijera manuales,
**SD20L-W, SD26L-W**
son conforme a las directrices sobre máquinaria (Directiva 2006/42/EC, EN1494 y (The Supply of Machinery (Safety) Regulations 2008 (UK only)).
Frederik Anker Christensen, Fanøvej 6, DK-8800 está facultado para elaborar el expediente técnico.

(IT) Mano martinetto idraulico,
**SD20L-W, SD26L-W**
sono in conformità con le disposizioni della Direttiva macchine (Direttiva 2006/42/CE, EN1494 e (The Supply of Machinery (Safety) Regulations 2008 (UK only)).
Frederik Anker Christensen, Fanøvej 6, DK-8800 è autorizzato a costituire il fascicolo tecnico.

Frederik Anker Christensen
*General Manager*
Viborg 01.01.24

EAC

*Subject to changes and misprints.*